Poêle à bois

SEVILLE

Antracite

P619254

Table des matières / Table of contents

1. Français 2
2. English 9
3. Deutsch 15
4. Nederlands 22
5. Italiano 28
6. Español 34
7. Português 41
8. Eλλhnik'o∑ 48
9. Polski 55

	PENDANT LE FONCTIONNEMENT TOUTES LES SURFACES DE L'APPAREIL SONT CHAUDES. **ATTENTION AUX BRÛLURES !** EVITER D'INSTALLER L'APPAREIL DANS UN ENDROIT OÙ IL Y A BEAUCOUP DE PASSAGE.

CONFORME A LA NORME EUROPEENNE

Tous nos appareils sont conformes aux normes en vigueur et répondent aux exigences de sécurité. L'installation de nos appareils doit être effectuée par du personnel compétent, en respect avec le D.T.U. 24.2.2.

TABLE DES MATIERES

1. Données techniques
2. Schéma technique
3. Montage du poêle
4. Installation & Distances de sécurité spécifiques
5. Allumage du poêle
6. Réglages du poêle
7. Information pour le recyclage / la fin de vie du produit

ANNEXES

1. Vue éclatée et nomenclature des pièces détachées
2. Règlement délégué (UE) 2015/1186, Annexe IV - FICHE PRODUIT

1. Données techniques

FR

La plaque signalétique du produit

1. Marque
2. Référence du produit
3. Marque de conformité CE et les chiffres indiquant l'année de délivrance du certificat
4. Norme en vigueur
5. P_{nom} : Puissance nominale
6. η_{nom} : Rendement nominal
7. CO_{nom} CO à 13% d'O_2
8. NOx_{non} Nox à 13% d'O2
9. OGC_{nor} OGC à 13% d'O2
10. PM_{nom} Poussières à 13% d'O2
11. p_{nom} : Tirage de conduit de fumée
12. E,f : Tension d'alimentation et Fréquence
13. W_{max} : Puissance électrique maxi absorbée
14. d_R : Distance de sécurité arrière
15. d_{SG} : Distance de sécurité côté gauche
16. d_{SD} : Distance de sécurité côté droit
17. d_C : Distance de sécurité plafond
18. d_p : Distance de sécurité avant
19. Type : Classification de l'appareil
20. d_F : Sol à l'avant
21. d_L : Zone de rayonnement latéral
22. d_B : Dessous
23. Combustible recommandé
24. Code traçabilité interne

Caractéristiques déclarées du produit

Normes(s) Européennes	EN13240	√	EN16510		DIN+		
	EN13229	√	Ecodesign	√	Bimsch		
Classification de l'appareil						Type	B
Rendement nominal (ηnom)						77,0	%
Rendement saisonnier (ηs)						67,0	%
L'indice d'efficacité énergétique EEI						102	
Label énergétique						A	
Combustible						Bûches	
Longueur recommandée de bûches - Longueur maximale possible						250-400	mm
Consommation moyenne de combustible						2,5	kg/u
Charge en bois autorisé						2,8	kg/u
Intervalle entre les chargements de combustible						1 heure	
Débit massique des fumées						7,77	g/s
Puissance nominale (Pnon)						8,0	kW
Puissance nominale de l'échangeur (PWnom)						---	kW
Pression maximale de service de l'eau (pw)						---	bar
Température des fumées à la puissance nominale à la buse (Tsnom)						388	°C
Tirage de conduit de fumée (pnom)						12	Pa
Classe de température						T450	
Raccordement à une cheminée collective						Non	
Poussière O2 = 13 % (PMnom)						30	mg/Nm³
Résidus de combustion émis (CO dans les résidus de combustion pour O2 = 13 %)(COnom)						0,08	%
						1000	mg/Nm³
OGC O2 = 13 % (OGCnom)						100	mg/Nm³
NOx O2 = 13 % (NOxnom)						160	mg/Nm³
Régulation automatique de la combustion						---	
La consommation d'électricité (W)						---	W
Fonctionnement par intermittence (Inter) / Fonctionnement en continu (Cont)						Inter	

Données techniques de base

Dimensions principales	Hauteur (H)	692	mm
	Largeur (W)	560	mm
	Profondeur (L)	462,5	mm
Dimensions de la porte (du foyer)	Hauteur (H)	430	mm
	Largeur (W)	425	mm
Hauteur de l'axe de la sortie arrière (latérale)		---	mm
Diamètre du conduit de fumée d_{buse}		150	mm
Diamètre de l'arrivée d'air centrale		---	mm
Poids		99	kg
Section d'entrée d'air de convection		---	cm²
Section de sortie d'air de convection		---	cm²

Protection de sol :

L'appareil ne doit pas être posé directement sur un sol en matériaux combustible ou se dégradant sous l'effet de la chaleur. Si le cas se présente, placer l'appareil sur une dalle en béton de largeur 100 cm, longueur 100 cm, épaisseur 45mm recouverte d'une face réfléchissante côté appareil (plaque métallique type inox, ou face céramisée brillante), l'appareil étant placé au centre de cette dalle.

Distance minimale à respecter par rapport aux matériaux combustibles adjacents.

Si les parois adjacentes sont en matériaux incombustible et ne se dégradent pas sous l'action de la chaleur (la température du mur pouvant atteindre 200 °C), ces dimensions peuvent être réduites à 15 cm

Distance aux matériaux combustibles	**Note**		
Arrière (d_R)		800	mm
Avant (d_P)		1200	mm
Avant (par rapport au sol) (d_F)		1500	mm
Latéral (d_{SD})		800	mm
Latéral (d_{SG})		800	mm
Plafond (d_C)		750	mm
Rayonnement latéral (d_L)		1500	mm
Dessous (d_B)	Utilisation d'une dalle en béton de 1000 x 1000 x ép 45 (en mm)	0	mm

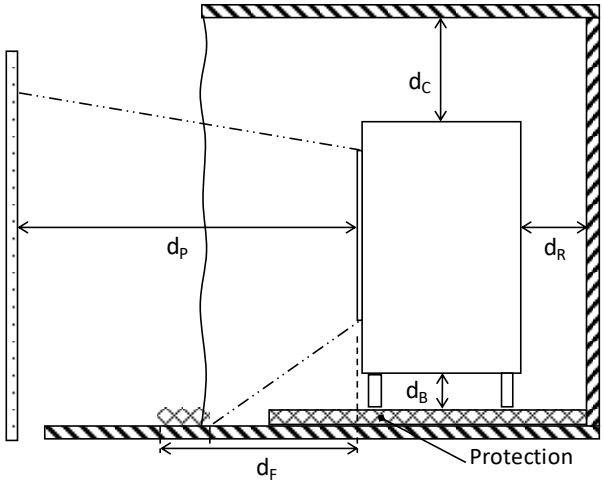

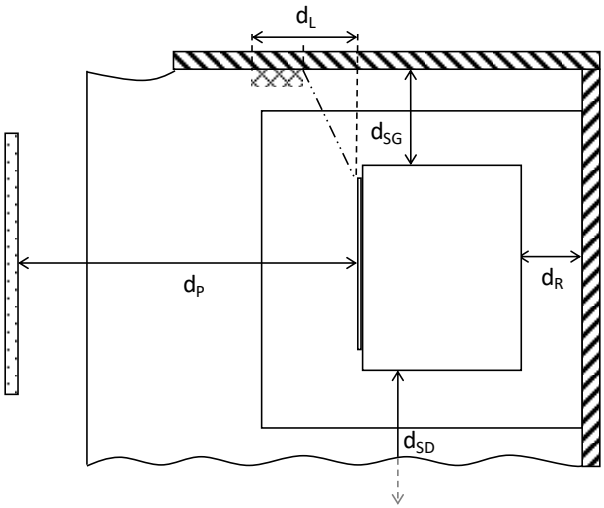

2. Schéma technique

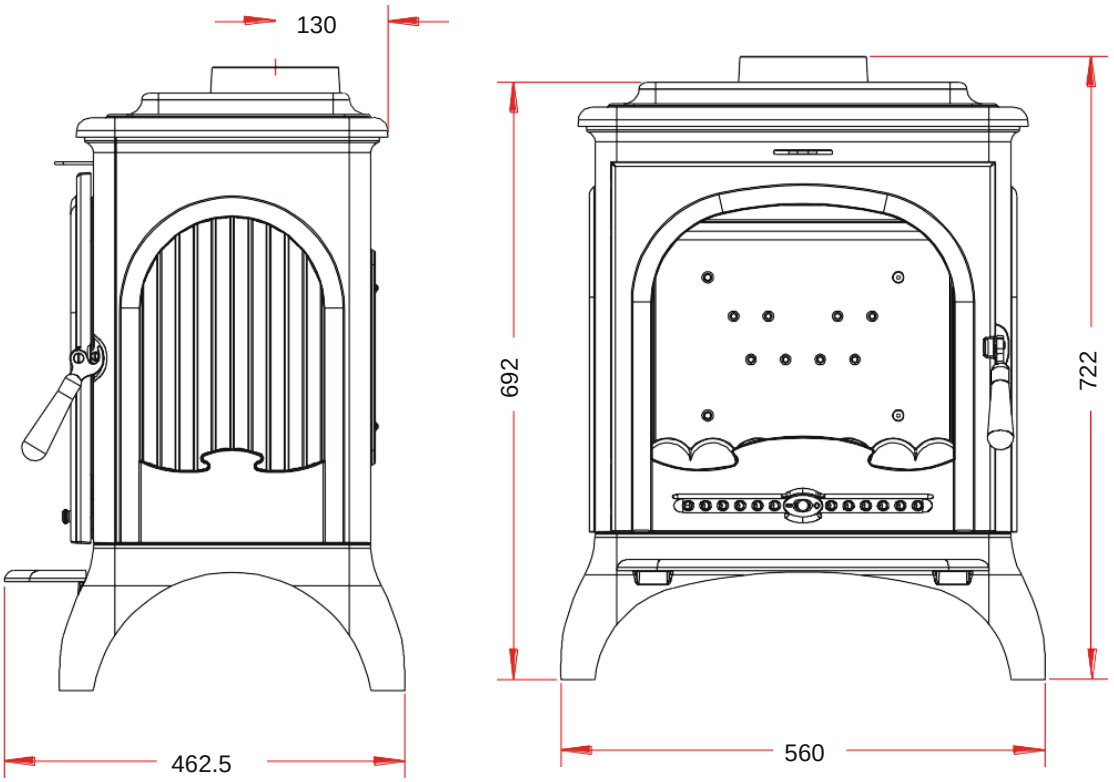

Caractéristiques de construction :

Chambre de combustion	Avec système de post combustion	
Dimensions de la vitre	h **375** mm	lg **330** mm
Plaque signalétique	Gravée sous le cendrier	

3. Montage du déflecteur

Le déflecteur doit être obligatoirement mis en place avant la mise en service du poêle.

4. Installation & Distances de sécurité spécifiques

Un calcul de dimensionnement des conduits est obligatoire pour toute installation d'un poêle.

5. Allumage

Placer sur la grille du papier froissé (ou 1 à 2 morceaux d'allume feu) et environ 3 kg de petit bois sec (des petites branches bien sèches ou du bois fendu finement). Enflammer la charge d'allumage, fermer la porte de l'appareil et ouvrir entièrement l'arrivée d'air. Lorsque le bois est bien enflammé, vous pouvez charger votre appareil et commencer à réduire l'arrivée d'air en s'assurant :

- que la réduction d'air n'éteigne pas les flammes. Si c'est le cas, rouvrir en peu plus longtemps l'arrivée d'air.
- que l'embrasement de la charge ne devienne pas trop intense (avec des flammes atteignant majoritairement le haut de la chambre de combustion). Si c'est le cas, réduire l'arrivée d'air.

Il est possible de laisser la porte entre-ouverte pour faciliter cette phase d'allumage, mais en maintenant toujours l'appareil sous surveillance.

6. Réglages du poêle

a. Fonctionnement à « puissance nominale » et « combustion prolongée »

Le fonctionnement à « puissance nominale » nécessite un rechargement toutes les 30 à 45 minutes avec de petites quantités de bois. Il faut privilégier ce mode de fonctionnement particulièrement performant et respectueux de l'environnement.

L'appareil peut également assurer un fonctionnement en « combustion prolongée » quand une puissance réduite et une autonomie importante sont recherchées.

b. Puissance nominale

Elle est obtenue :

- Avec une **charge de bois de 1,5 à 2 kg**, sous forme de 2 demi-bûches de bois dur.
- Avec un tirage de 12 Pa.
- Avec une charge renouvelée toutes les 30 à 45 minutes sur un lit de braises d'environ 3 cm.
- En mettant le réglage d'allure en position « puissance nominale ».

Une baisse d'activité peut se produire à cause d'une évolution défavorable de la combustion, d'une géométrie inadaptée des bûches, de l'utilisation d'un bois dur ou humide. Ces phénomènes de ralentissement, qui ne sont ni exceptionnels ni totalement prévisibles, se traduisent par la diminution du rideau de flamme (le combustible forme une voûte et n'est plus en contact avec la braise), la diminution progressive de la réserve de braise et le refroidissement du foyer. Ils s'accompagnent d'une chute de puissance et d'une baisse des performances.

Pour l'éviter : ouvrir la porte du foyer avec précaution, réorganiser la charge sur le lit de braise en procédant par piquage et déplacement du combustible avec un tisonnier en prenant garde à ne pas faire chuter de braise hors du foyer, puis refermer la porte. L'activité reprend immédiatement après la fermeture de porte.

c. Combustion prolongée

Elle est obtenue :

- En triplant la charge de bois de la puissance nominale (voir ci-dessus), constituée de 1 à 2 bûches de bois dur non fendue de grand diamètre.
- Avec un tirage de 6 Pa.
- En mettant le « réglage d'allure » en position « combustion prolongée », après avoir assuré et maintenu l'allumage de la charge.
- En laissant se poursuivre la combustion jusqu'à obtention d'un lit de braise réduit, destiné à assurer l'allumage d'une charge de reprise.

Ce mode de fonctionnement permet à la fois d'obtenir une puissance réduite et une autonomie de 8 heures sans rechargement.

Quel que soit le mode de fonctionnement désiré (puissance nominale ou combustion prolongée), s'assurer que chaque charge de bois s'allume dès son introduction dans l'appareil et que l'inflammation se maintient. Dans le cas contraire, rouvrir quelques instants le « registre de réglage d'allure » en position « allumage » jusqu'à obtenir un embrasement satisfaisant du bois.

Dans la phase de combustion de la fraction volatile du bois, il faut absolument éviter le fonctionnement sans embrasement sous peine d'encrasser fortement l'appareil et le conduit de fumée et de larguer dans l'atmosphère des effluents nocifs pour l'environnement et la santé.

Utiliser systématiquement le gant anti-chaleur fourni avec l'appareil pour manipuler les éléments de réglages qui peuvent être très chauds.

d. Registre de réglage d'allure

Situé en façade, ce registre est utilisé pour moduler l'allure de l'appareil entre « puissance nominale » et « combustion prolongée » (registre fermé).

e. Registre d'allumage

L'action sur le registre de réglage d'allure, au-delà de la position « puissance nominale » permet d'obtenir un supplément d'air pour l'allumage. Cette position est réservée aux opérations d'allumage et de reprise et ne doit pas être maintenue plus de 30 minutes sous peine de dommages sur l'appareil et son environnement. L'appareil doit rester sous surveillance pendant toute la durée d'utilisation de cette position.

f. Registre d'air secondaire

Ce registre doit rester ouvert au maximum pour obtenir un fonctionnement performant et une combustion propre. L'action de réglage de ce registre n'est justifiée que si les tirages sont plus ou moins élevés que ceux qui sont recommandés (voir ci avant). Dans ce cas, ce registre peut être réglé pour obtenir un fonctionnement satisfaisant. Une fois cette adaptation effectuée, ne plus agir sur ce registre d'air secondaire, et utiliser exclusivement le registre de réglage d'allure pour faire varier la puissance de l'appareil.

7. Information pour le recyclage / la fin de vie du produit

Veuillez-vous munir des pages « Eclaté » et « Nomenclature » afin de visualiser les numéros et les références des différentes pièces composants le produit.

Le tableau suivant répertorie les composants de l'appareil et les indications pour une séparation et un dépôt dans les filières de recyclage/valorisation appropriées suivant la réglementation en vigueur :

Référence de la pièce commençant par	A mettre avec les
AS, AV, AT **F**	Métaux
AI, AX	Encombrants
AL	DEEE (Déchets d'Equipements Electriques et Electroniques)

De même, les déchets d'emballage (bois, carton, plastique) doivent être triés suivant les dispositions en application dans le pays.

Please read these additional instructions carefully, as well as the general instructions supplied with the appliance.

	WHEN IN USE, ALL THE APPLIANCE SURFACES ARE HOT. **BEWARE OF BURNS!** AVOID INSTALLING THE APPLIANCE IN A LOCATION WHERE THERE IS FREQUENT PASSAGE.

COMPLIANT WITH EUROPEAN STANDARD

All our appliances are compliant with applicable standards and safety requirements. Our appliances must be installed by competent personnel, in accordance with D.T.U. 24.2.2.

TABLE OF CONTENTS

1. Technical data
2. Technical diagram
3. Wood burner assembly
4. Lighting the wood burner
5. Wood burner controls
6. Information on recycling / end of life of product

ANNEXES

1. Exploded view and spare parts list
2. Delegated Regulation (EU) 2015/1186, Annex IV - PRODUCT DATA SHEET

1. Technical data

EN

The product nameplate

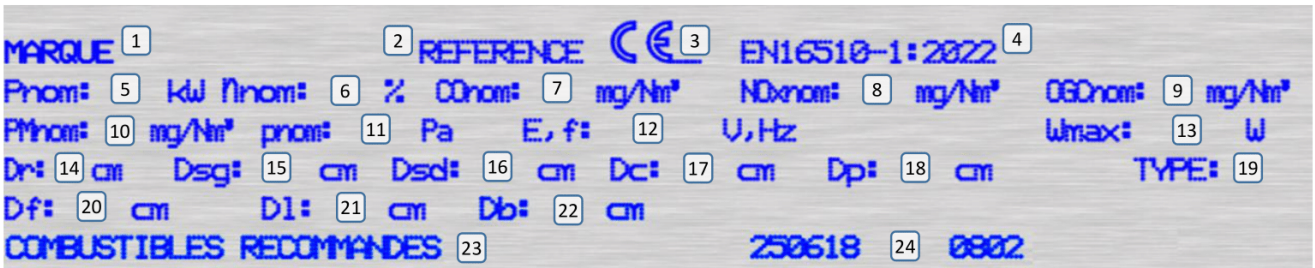

1. Brand
2. Product reference
3. CE mark of conformity and the numbers indicating the year of issue of the certificate
4. Current standard
5. P_{nom} : Nominal heat output
6. η_{nom} : Usefull effiency at nominal heat output
7. CO_{nom} CO at 13% O_2
8. NOx_{non} Nox at 13% O2
9. OGC_{nor} OGC at 13% O2
10. PM_{nom} Dust at 13% O2
11. p_{nom} : Flue draft
12. E,f : Supply voltage and Frequency
13. W_{max} : Maximum electrical power absorbed
14. d_R : Rear safety distance
15. d_{SG} : Safety distance on the left side
16. d_{SD} : Safety distance on the right side
17. d_C : Ceiling safety distance
18. d_p : Safety distance ahead
19. Type: Device classification
20. d_F : Ground in front
21. d_L : Lateral radiation zone
22. d_B : Below
23. Recommended fuel
24. Internal traceability code

Declared product characteristics

European Standard(s)	EN13240	√	EN16510		DIN+			
	EN13229	√	Ecodesign	√	Bimsch			
Classification of the appliance						Kind	B	
Usefull effiency at nominal heat output (Nnom)						77,0	%	
Seasonal energy effiency (Ηs)						67,0	%	
The Energy Efficiency Index EEI						102		
Energy label						A		
Fuel						Logs		
Recommended log length - Maximum possible length						250-400	mm	
Average fuel consumption						2,5	kg/u	
Allowed wood load						2,8	kg/u	
Interval between fuel loadings						1 hour		
Mass flow rate of fumes						7,77	g/s	
Nominal heat output (Pnon)						8,0	kW	
Nominal heat output of the exchanger (PWnom)						---	kW	
Maximum working water pressure (pw)						---	bar	
Flue gas temperature at nominal power at the nozzle (Tsnom)						388	°C	
Flue gas mass flow (pnom)						12	Pa	
Temperature class						T450		
Connection to a collective chimney						No		
Dust O2 = 13% (PMnom)						30	mg/Nm^3	
Combustion residues emitted (CO in combustion residues for O2 = 13%) (COnom)						0,08	%	
						1000	mg/Nm^3	
OGC O2 = 13% (OGCnom)						100	mg/Nm^3	
NOx O2 = 13% (NOxnom)						160	mg/Nm^3	
Automatic combustion regulation						---		
Electricity consumption (W)						---	W	
Intermittent operation (Inter) / Continuous operation (Cont)						Inter		

Basic technical data

Main dimensions	Height (H)	692	mm
	Width (W)	560	mm
	Depth (L)	463	mm
Door (fireplace) dimensions	Height (H)	430	mm
	Width (W)	425	mm
Rear (side) outlet axle height		---	mm
Diameter of the flue d_{nozzle}		150	mm
Diameter of the central air inlet		---	mm
Weight		99	kg
Convection air inlet section		---	cm²
Convection air outlet section		---	cm²

Floor protection: The appliance must not be placed directly on a floor made of combustible materials or materials that degrade under the effect of heat. If this is the case, place the appliance on a concrete slab 100 cm wide, 100 cm long, 45 mm thick covered with a reflective surface on the appliance side (metal plate such as stainless steel, or shiny ceramic surface), the appliance being placed in the center of this slab. Minimum distance to be respected from adjacent combustible materials. If the adjacent walls are made of non-combustible materials and do not degrade under the effect of heat (the temperature of the wall can reach 200 °C), these dimensions can be reduced to 15 cm

Distance to combustible materials	Note		
Back (d_R)		800	mm
Before (d_P)		1200	mm
Front (relative to the ground) (d_F)		1500	mm
Lateral (d_{SD})		800	mm
Lateral (d_{SG})		800	mm
Ceiling (d_C)		750	mm
Lateral radiation (d_L)		1500	mm
Below (d_B)	Use of a concrete slab measuring 1000 x 1000 x 45 mm thick (in mm)	0	mm

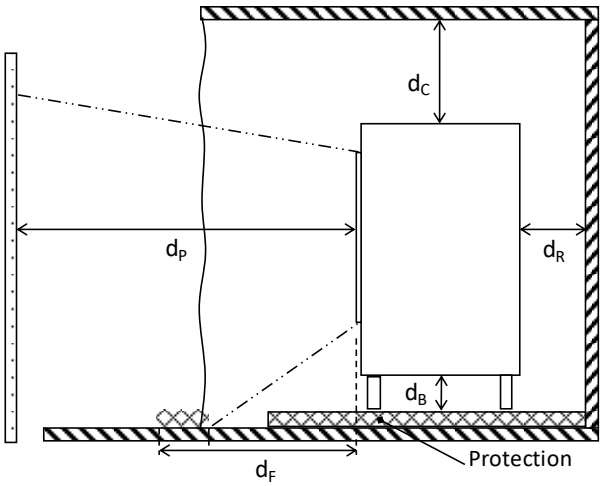

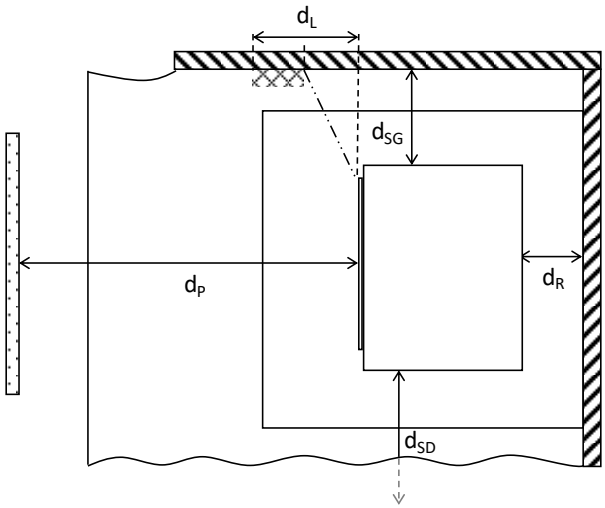

2. Technical diagram

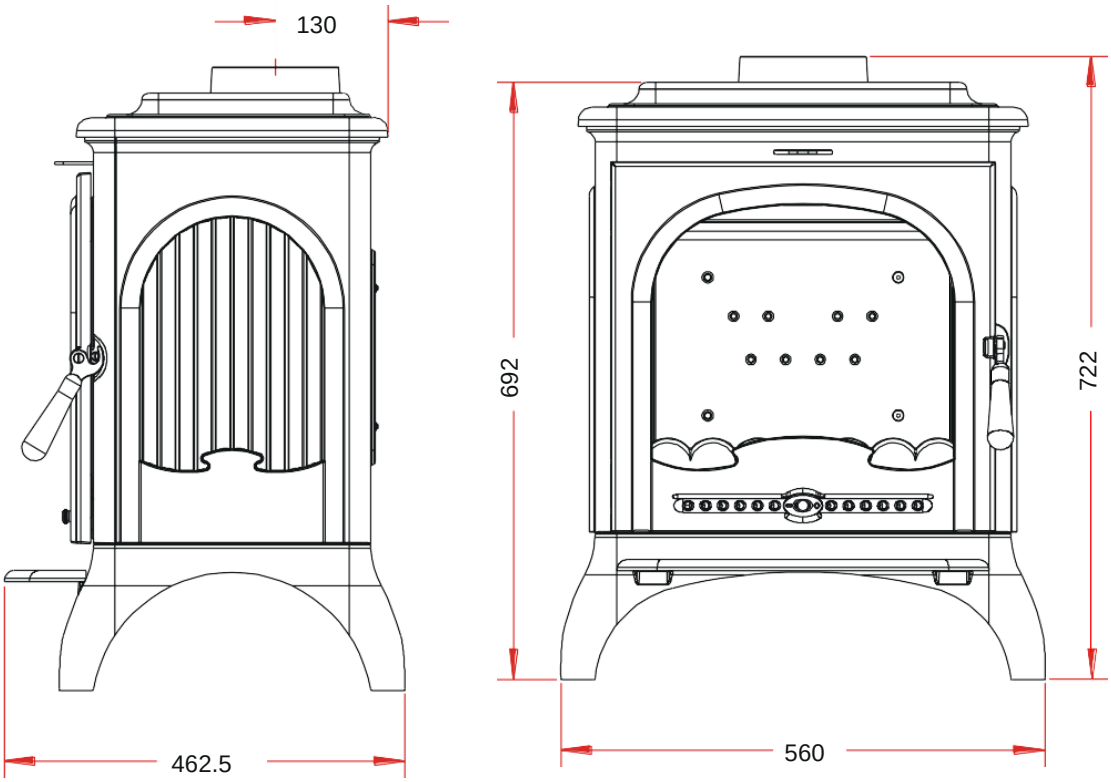

Construction specifications :

Combustion chamber	With post-combustion system	
Windows dimensions	h **375** mm	lg **330** mm
Identification plate	Engraved under the ash pan	

3. Deflector assembly

It is compulsory to fit the deflector before the wood burner is commissioned.

4. Lighting

Place scrunched up paper on the grate (or 1 or 2 pieces of fire-lighter) plus about 3 kg of tinder (very dry small branches or thinly chopped wood). Light the load, close the appliance door and fully open the air intake. When the wood is in flames, you can load your appliance and begin reducing the air intake, making sure:

- that the reduced air does not put out the flames. If this is the case, re-open the air intake for a little longer.
- that the firing up of the load is not too intense (with most flames reaching the top of the combustion chamber). If this is the case, reduce the air intake.

The door can be left partially open to facilitate the lighting phase, in which case the appliance should be kept under surveillance.

5. Wood burner controls

a. “Rated power” and “extended combustion” operation

“Rated power’’ use requires re-loading every 30 to 45 minutes using small amounts of wood. This especially efficient and environmentally friendly operating mode should be preferred.

The appliance can also be operated using “extended combustion” when reduced power and longer autonomy are needed.

b. Rated power

This can be obtained:

- With a **1,5 to 2 kg load of wood** in the form of 2 hard wood half-logs.
- With a 12 Pa draught.
- With a load renewed every 30 to 45 minutes on a bed of embers approximately 3 cm thick.
- By putting the firing rate control in the “rated power” position”.

Activity may be reduced as a result of unfavourable combustion conditions, unsuitable log shapes or the use of hard or damp wood. These slowing phenomena, which are neither exceptional nor totally foreseeable, result in a reduction of the flame (the fuel forms an arch and is no longer in contact with the embers), the gradual loss of the stock of embers and the cooling of the insert. They are accompanied by a loss of power and efficiency.

To avoid this: carefully open the insert door, rearrange the load on the bed of embers using a poker to move the fuel, taking care not to allow any embers to fall from the fire box, then close the door. Activity resumes as soon as the door is closed.

c. Extended combustion

This can be obtained:

- By tripling the load at rated power (see above), composed of 1 or 2 hard wood, large diameter and unsplit logs.
- With a 6 Pa draught.
- By putting the “firing rate” control in the “extended combustion” position, after having guaranteed and maintained the firing of the load.
- By letting combustion continue until a reduced bed of embers is obtained, designed to guarantee the lighting of a new load.

This operating mode makes it possible to have reduced power and a 8 hour autonomy without reloading.

Whatever the operating mode used (rated power or extended combustion), make sure each load of wood lights as soon as it is placed in the appliance and that it continues to burn. If this does not happen, open the “firing rate” control to the “lighting” position for a few moments until the wood lights properly.

During the combustion phase of the volatile part of the wood , it is essential to avoid operation without full fire, failing which the appliance and the chimney flue will be soiled and effluents harmful to the environment and health will be released into the atmosphere.

Systematically use the heat resistant glove supplied with the appliance to operate the controls which can be very hot.

d. Firing rate control

Located on the facade, this control is used to modulate the appliance firing rate between “rated power” and “extended combustion” (control closed).

e. Lighting control

Using the firing rate control beyond the “rated firing rate” position provides additional air for lighting. This position is reserved for lighting and re-starting operations and must not be used for more than 30 minutes as this may cause damage to the appliance and its surroundings. The appliance must be kept under surveillance the entire time this position is used.

f. Secondary air control

This control should remain open to its maximum for effective performance and clean combustion. Adjusting this control is only justified if the draught is higher or lower than recommended (see above). In that case, the control can be set to obtain performances. Once this adaptation has been made, do not use the secondary air control. Only use the firing rate control to vary the appliance power.

6. Information on recycling / end of life of product

Please refer to the "Exploded view" and "Spare parts list" pages to see the numbers and references of the various parts that make up the product.

The following table lists the parts of the appliance and instructions on how to sort and dispose of such part in the appropriate recycling channels, in accordance with applicable regulations:

Part number starting with	To be placed in
AS, AV, AT **F**	Metals
AI, AX	Bulky items
AL	EEEW (Electrical and Electronic Equipment Waste)

Similarly, packaging waste (wood, cardboard and plastic) must be sorted in accordance with applicable regulations in the country of use.

Bitte lesen Sie diese zusätzliche Anleitung sowie die dem Gerät beiliegende allgemeine Anleitung sorgfältig durch.

	WÄHREND DES BETRIEBS SIND ALLE GERÄTEOBERFLÄCHEN HEISS. **ACHTUNG, VERBRENNUNGSGEFAHR!** GERÄT MÖGLICHST NICHT IN EINEM DURCHGANGSRAUM AUFSTELLEN.

ENTSPRICHT DER EUROPÄISCHEN NORM

Alle unsere Geräte entsprechen den geltenden Normen und erfüllen die Sicherheitsanforderungen. Die Installation unserer Geräte muss von kompetentem Personal unter Beachtung der Baunormen (D.T.U.) durchgeführt werden. 24.2.2.

INHALTSVERZEICHNIS

1. Technische Daten
2. Technische Zeichnung
3. Montage des Ofens
4. Anzünden des Ofens
5. Einstellungen des Ofens
6. Informationen zum Recycling / zum Ende der Produktlebensdauer

ANHÄNGE

1. Explosionszeichnung und Ersatzteilliste
2. Delegierte Verordnung (EU) 2015/1186, Anhang IV – PRODUKTDATENBLATT

1. Technische Daten

DE

Das Produkttypenschild

1. Marke
2. Produktreferenz
3. CE-Konformitätszeichen und die Zahlen, die das Ausstellungsjahr des Zertifikats angeben
4. Aktueller Standard
5. P_{nom} : Nennleistung
6. η_{nom} : Nominale Rendite
7. CO_{nom} CO bei 13 % O_2
8. NOx_{non} Nox bei 13 % O2
9. OGC_{nor} OGC bei 13 % O2
10. PM_{nom} Staub bei 13 % O2
11. p_{nom} : Kaminzug
12. E,f : Versorgungsspannung und Frequenz
13. W_{max} : Maximal aufgenommene elektrische Leistung
14. d_R : Sicherheitsabstand nach hinten
15. d_{SG} : Sicherheitsabstand auf der linken Seite
16. d_{SD} : Sicherheitsabstand auf der rechten Seite
17. d_C : Deckensicherheitsabstand
18. d_p : Sicherheitsabstand voraus
19. Typ: Geräteklassifizierung
20. d_F : Boden vorne
21. d_L : Seitliche Strahlungszone
22. d_B : Unten
23. Empfohlener Kraftstoff
24. Interner Rückverfolgbarkeitscode

Deklarierte Produkteigenschaften

Europäische Norm(en)	EN13240	√	EN16510		DIN+			
	EN13229	√	Ecodesign	√	Bimsch			
Geräteklassifizierung						Art	B	
Energieeffizienz (nom)						77,0	%	
Saisonertrag (Ƞs)						67,0	%	
Der Energieeffizienzindex EEI						102		
Energielabel						A		
Kraftstoff						Protokolle		
Empfohlene Stammlänge - Maximal mögliche Länge						250-400	mm	
Durchschnittlicher Kraftstoffverbrauch						2,5	kg/u	
Erlaubte Holzlast						2,8	kg/u	
Intervall zwischen den Brennstoffladungen						1 Stunde		
Massenstromrate von Rauchgasen						7,77	g/s	
Nennleistung (Pnon)						8,0	kW	
Nennleistung des Wärmetauschers (PWnom)						---	kW	
Maximaler Betriebswasserdruck (pw)						---	bar	
Rauchgastemperatur bei Nennleistung an der Düse (Tsnom)						388	°C	
Kaminzug (pnom)						12	Pa	
Temperaturklasse						T450		
Anschluss an einen Sammelkamin						NEIN		
Staub O2 = 13 % (PMnom)						30	mg/Nm^3	
Ausgestoßene Verbrennungsrückstände (CO in Verbrennungsrückständen für O2 = 13 %) (COnom)						0,08	%	
						1000	mg/Nm^3	
OGC O2 = 13 % (OGCnom)						100	mg/Nm^3	
NOx O2 = 13 % (NOxnom)						160	mg/Nm^3	
Automatische Verbrennungsregelung						---		
Stromverbrauch (W)						---	W	
Intermittierender Betrieb (Inter) / Dauerbetrieb (Cont)						Inter		

Grundlegende technische Daten

Hauptabmessungen	Höhe (H)	692	mm
	Breite (W)	560	mm
	Tiefe (L)	463	mm
Türmaße (Kamin)	Höhe (H)	430	mm
	Breite (W)	425	mm
Höhe der hinteren (seitlichen) Auslassachse		---	mm
Durchmesser des Rauchrohrs $d_{Düse}$		150	mm
Durchmesser des zentralen Lufteinlasses		---	mm
Gewicht		99	kg
Konvektionslufteinlassabschnitt		---	cm²
Konvektionsluftauslassbereich		---	cm²

Bodenschutz: Das Gerät darf nicht direkt auf einem Boden aus brennbaren oder hitzebeständigen Materialien aufgestellt werden. Ist dies dennoch der Fall, stellen Sie das Gerät auf eine 100 cm breite, 100 cm lange und 45 mm dicke Betonplatte mit einer reflektierenden Oberfläche (z. B. Edelstahlplatte oder glänzende Keramikoberfläche). Stellen Sie das Gerät in die Mitte dieser Platte. Der Mindestabstand zu angrenzenden brennbaren Materialien ist einzuhalten. Bestehen die angrenzenden Wände aus nicht brennbaren und hitzebeständigen Materialien (die Wandtemperatur kann bis zu 200 °C erreichen), können diese Maße auf 15 cm reduziert werden.

Abstand zu brennbaren Materialien	**Notiz**		
Zurück (d_R)		800	mm
Vor (d_P)		1200	mm
Vorne (bezogen auf den Boden) (d_F)		1500	mm
Lateral (d_{SD})		800	mm
Lateral (d_{SG})		800	mm
Decke (d_C)		750	mm
Seitliche Strahlung (d_L)		1500	mm
Unten (d_B)	Verwendung einer Betonplatte mit den Maßen 1000 x 1000 x 45 mm Dicke (in mm)	0	mm

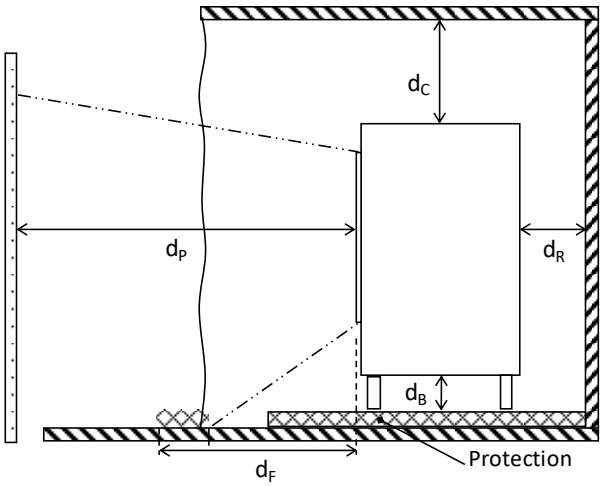

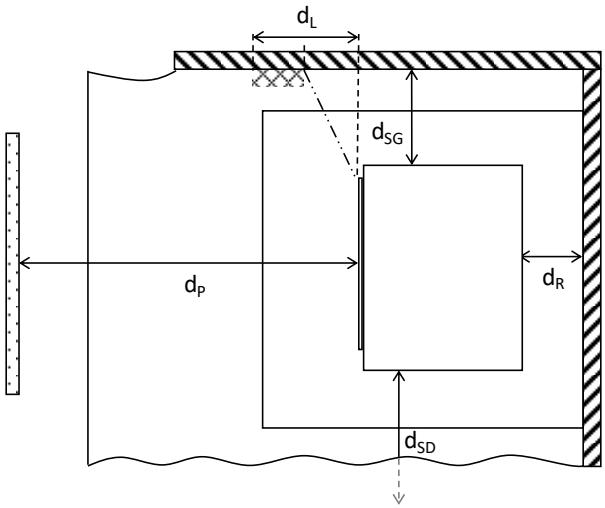

2. Technische Zeichnung

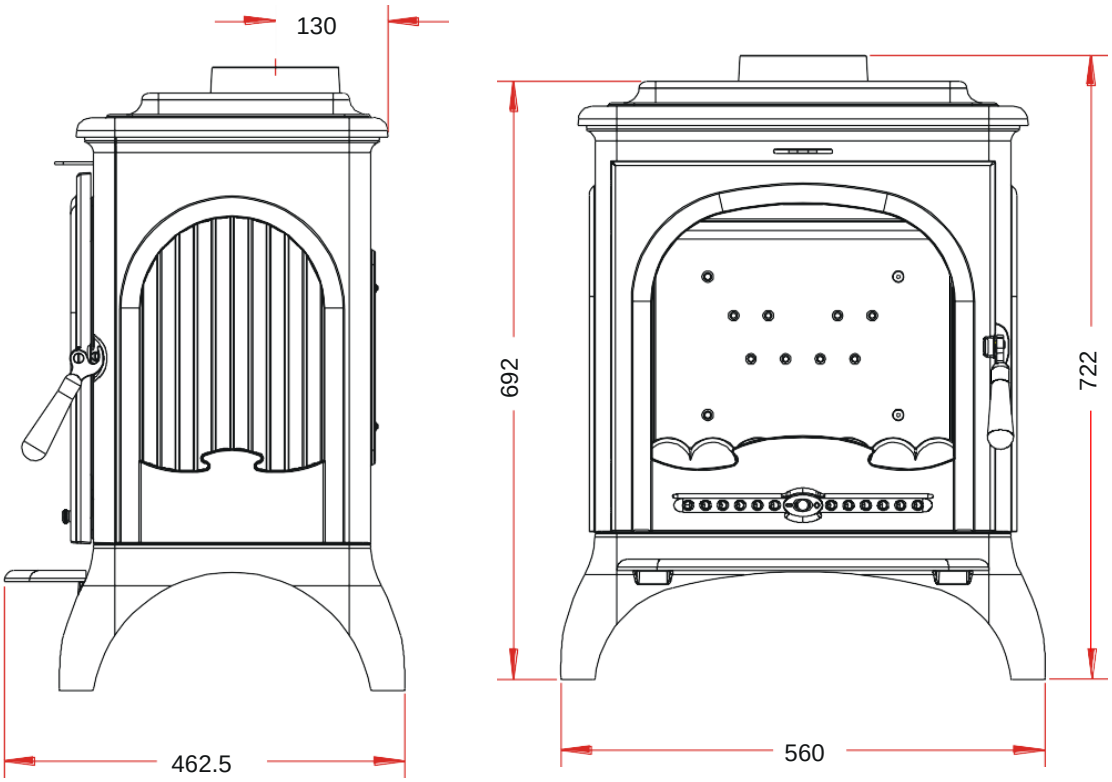

Konstruktionsmerkmale :

Brennkammer	Mit Nachverbrennung	
Abmessungen der Sichtscheibe	h **375** mm	lg **330** mm
Typenschild	Unter dem Aschekasten eingraviert	

3. Montage des Deflektors

Der Deflektor muss vor der Inbetriebnahme des Ofens montiert werden.

4. Anzünden

Zerknülltes Papier (oder 1 bis 2 Würfel Anzündhilfe) und ungefähr 3 kg trockenes Kleinholz (dünne, trockene Zweige oder dünn gespaltenes Holz) auf den Rost legen. Die Zündladung in Brand setzen, die Gerätetür schließen und die Luftzufuhr ganz öffnen. Wenn das Holz gut entflammt ist, können Sie Holz nachladen und die Luftzufuhr allmählich drosseln, wobei Sie sich vergewissern, dass:

- Beim Drosseln der Luftzufuhr die Flammen nicht erlöschen. Sollte das der Fall sein, die Luftzufuhr wieder etwas länger öffnen.
- Die Ofenladung nicht zu heftig aufflammt (ein Großteil der Flammen erreicht die Decke der Brennkammer). Ist dies der Fall, die Luftzufuhr drosseln.

Zur Erleichterung der Anzündphase ist es möglich, die Tür angelehnt zu lassen, allerdings sollte das Gerät in diesem Fall immer überwacht werden.

5. Einstellungen des Ofens

a. Betrieb mit „Nennheizleistung“ und Betrieb mit „verlängerter Brenndauer“

Beim Betrieb mit „Nennheizleistung“ müssen alle 30 bis 45 Minuten kleine Holzmengen nachgelegt werden. Dieser besonders leistungsfähige und umweltfreundliche Betriebsmodus ist vorzuziehen.

Das Gerät kann jedoch auch einen Betrieb mit „verlängerter Brenndauer“ liefern, wenn eine gemäßigte Heizleistung bei längerer Autonomie angestrebt wird.

b. Nennleistung

Sie wird erreicht:

- Mit einer **Holzladung von 1,5 bis 2 kg** in Form von 2 Hartholzscheiten.
- Mit einem Zug von 12 Pa.
- Durch Nachlegen von Brennmaterial alle 30 bis 45 Minuten auf ein Glutbett von ungefähr 3 cm.
- Mit der Betriebseinstellung auf Position „Nennleistung“.

Zu einer verminderten Ofentätigkeit kann es durch einen ungünstigen Verbrennungsverlauf, eine ungeeignete Form der Holzscheite oder durch die Benutzung von zu hartem oder feuchtem Holz kommen Dieses Nachlassen der Tätigkeit ist weder außergewöhnlich noch völlig voraussehbar und zeigt sich durch den Rückgang der Flammenfläche (das Brennmaterial wölbt sich und ist mit der Glut nicht mehr in Kontakt), die allmähliche Abnahme des Glutvorrats und die Abkühlung der Feuerung. Hierauf fallen die Ofenleistung und das Heizvermögen ab.

Damit es nicht dazu kommt: Die Ofentür vorsichtig öffnen, die Holzladung durch Stochern und Verschieben des Brennmaterials mit einem Schürhaken auf dem Glutbett neu anordnen und darauf achten, dass keine Glut aus dem Ofen fällt, dann die Tür schließen. Die Leistung steigt unmittelbar nach dem Schließen der Tür.

c. Verlängerte Brenndauer

Sie wird erreicht:

- Mit einer verdreifachten Holzladung bei Nennleistung (siehe oben), die aus 1 bis 2 ungespaltenen, dicken Hartholzkloben besteht..
- Mit einem Zug von 6 Pa.
- Mit der „Betriebseinstellung“ auf Position „verlängerte Brenndauer“, wenn die Holzladung dauerhaft brennt.
- Durch Verbrennung, bis ein kleines Glutbett entsteht, das zum Zünden einer neuen Holzladung dient..

Bei dieser Betriebsart werden eine verringerte Heizleistung und eine Autonomie von 8 Stunden erreicht, ohne nachladen zu müssen.

Unabhängig von der gewünschten Betriebsart (Nennleistung oder verlängerte Brenndauer) ist darauf zu achten, dass das Holz sofort anfängt zu brennen, wenn es in den Ofen geladen wird und dass es weiterhin brennt. Andernfalls den „Verbrennungsregler“ kurze Zeit auf Position „Anzünden“ stellen, bis das Holz ausreichend Feuer gefasst hat:

Während der Verbrennungsphase der flüchtigen Holzbestandteile muss ein Betrieb ohne kräftige Flammen unbedingt vermieden werden, da das Gerät und das Rauchgasrohr sonst stark verrußen und umwelt- und gesundheitsschädliche Gase in die Atmosphäre gelangen.

Zur Einstellung der Regler, die sehr heiß sein können, systematisch den mitgelieferten Hitzeschutzhandschuh benutzen.

d. Verbrennungsregler

Dieser Regler befindet sich an der Vorderseite und ermöglicht eine Regulierung der Ofentätigkeit zwischen der „Nennheizleistung“ und der „Verlängerten Brenndauer“ (Register geschlossen).

e. Zündungsregler

Dient der Betätigung des Verbrennungsreglers über die Position „Nennleistung“ hinaus zur Zuführung einer größeren Luftmenge für die Zündung. Diese Position ist dem Anzünden und der Neuaktivierung vorbehalten und darf nicht mehr als 30 Minuten aufrechterhalten werden, da sonst das Gerät beschädigt werden kann. Während der Nutzung in dieser Position muss das Gerät ununterbrochen überwacht werden.

f. Sekundärluftregister

Dieses Register muss so weit wie möglich geöffnet sein, um einen leistungsfähigen Betrieb und eine saubere Verbrennung zu erzielen. Dieses Register ist nur dann zu verstellen, wenn der Zug höher oder niedriger als empfohlen ist (siehe oben). In diesem Fall kann das Register so eingestellt werden, dass ein zufriedenstellender Betrieb erzielt wird. Sobald das Sekundärluftregister richtig eingestellt ist, dieses nicht mehr betätigen und die Geräteleistung nur noch am Verbrennungsregler einstellen.

6. Informationen zum Recycling / zum Ende der Produktlebensdauer

Bitte halten Sie die Seiten „Explosionszeichnung“ und „Stückliste“" bereit, um die Nummern und Artikel-Nummern der verschiedenen Produktteile zu sehen.

In der nachstehenden Tabelle sind die Bestandteile des Geräts und die Hinweise zur Trennung und Entsorgung in den entsprechenden Recycling-/Verwertungssystemen gemäß den geltenden Vorschriften aufgeführt:

Artikel-Nummer mit diesen Anfangsbuchstaben	Sind zu entsorgen mit
AS, AV, AT **F**	Metallen
AI, AX	Sperrmüll
AL	WEEE (Waste of Electrical and Electronic Equipment - Abfall von elektrischen und elektronischen Geräten)

Ebenso muss Verpackungsmüll (Holz, Pappe, Plastik) nach den im jeweiligen Land geltenden Vorschriften getrennt werden.

	TIJDENS DE WERKING ZIJN ALLE OPPERVLAKKEN VAN HET APPARAAT HEET. **PAS OP VOOR BRANDWONDEN!** INSTALLEER HET TOESTEL NIET OP EEN PLAATS WAAR VEEL MENSEN LANGSKOMEN.

VOLDOET AAN DE EUROPESE NORM

Al onze toestellen voldoen aan de geldende normen en veiligheidseisen. De installatie van onze apparatuur moet worden uitgevoerd door bevoegd personeel, in overeenstemming met de technische documentatie. 24.2.2.

INHOUDSOPGAVE

1. Technische gegevens
2. Technisch schema
3. Montage van de kachel
4. De kachel aansteken
5. Kachelinstellingen
6. Informatie voor recycling / einde levensduur van het product

BIJLAGEN

1. Explosietekening en onderdelenlijst
2. Gedelegeerde Verordening (EU) 2015/1186, Bijlage IV - PRODUCTGEGEVENSBLAD

1. Technische gegevens

NL

Het productnaamplaatje

1. Merk
2. Productreferentie
3. CE-conformiteitsmarkering en de nummers die het jaar van afgifte van het certificaat aangeven
4. Huidige standaard
5. P_{nom} : Nominaal vermogen
6. η_{nom} : Nominale opbrengst
7. CO_{nom} CO bij 13% O_2
8. NOx_{non} Nox bij 13% O2
9. OGC_{nor} OGC bij 13% O2
10. PM_{nom} Stof bij 13% O2
11. p_{nom} : Rookgasafvoer
12. E,f : Voedingsspanning en frequentie
13. W_{max} : Maximaal opgenomen elektrisch vermogen
14. d_R : Veiligheidsafstand achter
15. d_{SG} : Veiligheidsafstand aan de linkerkant
16. d_{SD} : Veiligheidsafstand aan de rechterkant
17. d_C : D_C : Veiligheidsafstand plafond
18. d_p : Veiligheidsafstand vooruit
19. Type: Apparaatclassificatie
20. d_F : Grond vooraan
21. d_L : Laterale stralingszone
22. d_B : Onderstaand
23. Aanbevolen brandstof
24. Interne traceerbaarheidscode

Aangegeven productkenmerken

Europese norm(en)	EN13240	√	EN16510		DIN+		
	EN13229	√	Ecodesign	√	Bimsch		
Apparaatclassificatie						Vriendelijk	B
Energie-efficiëntie (nom)						77,0	%
Seizoensopbrengst (ηs)						67,0	%
De energie-efficiëntie-index EEI						102	
Energielabel						A	
Brandstof						Logboeken	
Aanbevolen loglengte - Maximaal mogelijke lengte						250-400	mm
Gemiddeld brandstofverbruik						2,5	kg/u
Toegestane houtbelasting						2,8	kg/u
Interval tussen brandstofladingen						1 uur	
Massastroom van dampen						7,77	g/s
Nominaal vermogen (Pnon)						8,0	kW
Nominaal vermogen van de wisselaar (PWnom)						---	kW
Maximale werkwaterdruk (pw)						---	bar
Rookgastemperatuur bij nominaal vermogen aan de sproeier (Tsnom)						388	°C
Rookgasafvoer (pnom)						12	Pa
Temperatuurklasse						T450	
Aansluiting op een collectieve schoorsteen						Nee	
Stof O2 = 13% (PMnom)						30	mg/Nm^3
Uitgestoten verbrandingsresten (CO in verbrandingsresten voor O2 = 13%) (COnom)						0,08	%
						1000	mg/Nm^3
OGC O2 = 13% (OGCnom)						100	mg/Nm^3
NOx O2 = 13% (NOxnom)						160	mg/Nm^3
Automatische verbrandingsregeling						---	
Elektriciteitsverbruik (W)						---	W
Intermitterende werking (Inter) / Continue werking (Cont)						Onder	

Basis technische gegevens

Belangrijkste afmetingen	Hoogte (H)	692	mm
	Breedte (B)	560	mm
	Diepte (L)	463	mm
Afmetingen van de deur (open haard)	Hoogte (H)	430	mm
	Breedte (B)	425	mm
Hoogte van de achterste (zij) uitlaatas		---	mm
Diameter van het rookkanaal $d_{mondstuk}$		150	mm
Diameter van de centrale luchtinlaat		---	mm
Gewicht		99	kg
Convectieluchtinlaatsectie		---	cm²
Convectieluchtuitlaatsectie		---	cm²

Vloerbescherming: Het apparaat mag niet direct op een vloer van brandbaar materiaal of materiaal dat door warmte afbreekt, worden geplaatst. Plaats het apparaat in dat geval op een betonnen plaat van 100 cm breed, 100 cm lang en 45 mm dik, bedekt met een reflecterend oppervlak aan de apparaatzijde (metalen plaat zoals roestvrij staal of glanzend keramisch oppervlak). Plaats het apparaat in het midden van deze plaat. Houd een minimale afstand aan tot aangrenzende brandbare materialen. Als de aangrenzende muren van onbrandbaar materiaal zijn gemaakt en niet door warmte afbreken (de temperatuur van de muur kan oplopen tot 200 °C), kunnen deze afmetingen worden teruggebracht tot 15 cm.

Afstand tot brandbare materialen	**Opmerking**		
Terug (d_R)		800	mm
Voor (d_P)		1200	mm
Voorzijde (ten opzichte van de grond) (d_F)		1500	mm
Lateraal (d_{SD})		800	mm
Lateraal (d_{SG})		800	mm
Plafond (d_C)		750	mm
Laterale straling (d_L)		1500	mm
Hieronder (d_B)	Gebruik van een betonplaat met de afmetingen 1000 x 1000 x 45 mm dik (in mm)	0	mm

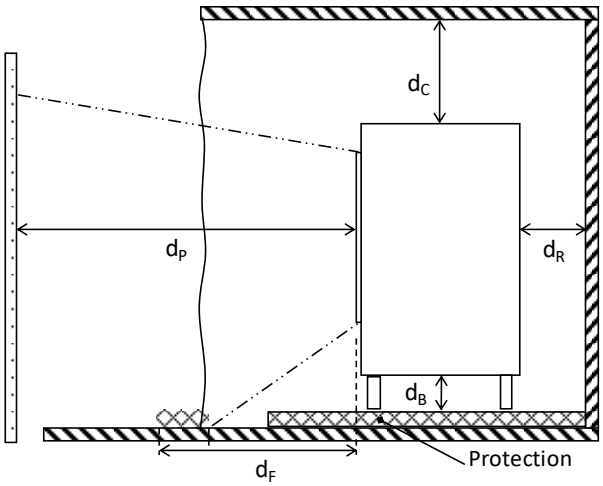

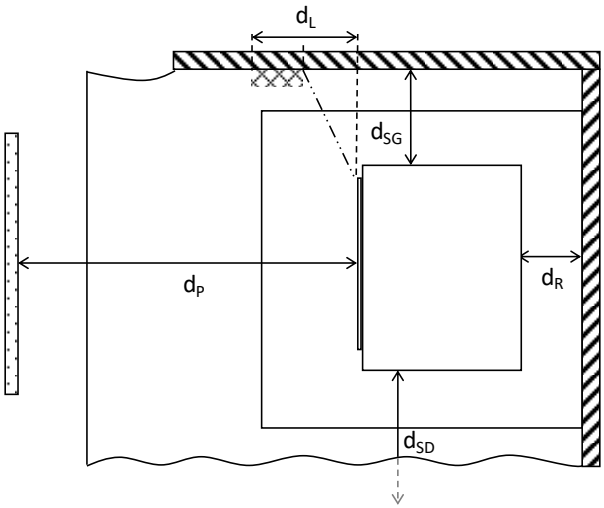

2. Technisch schema

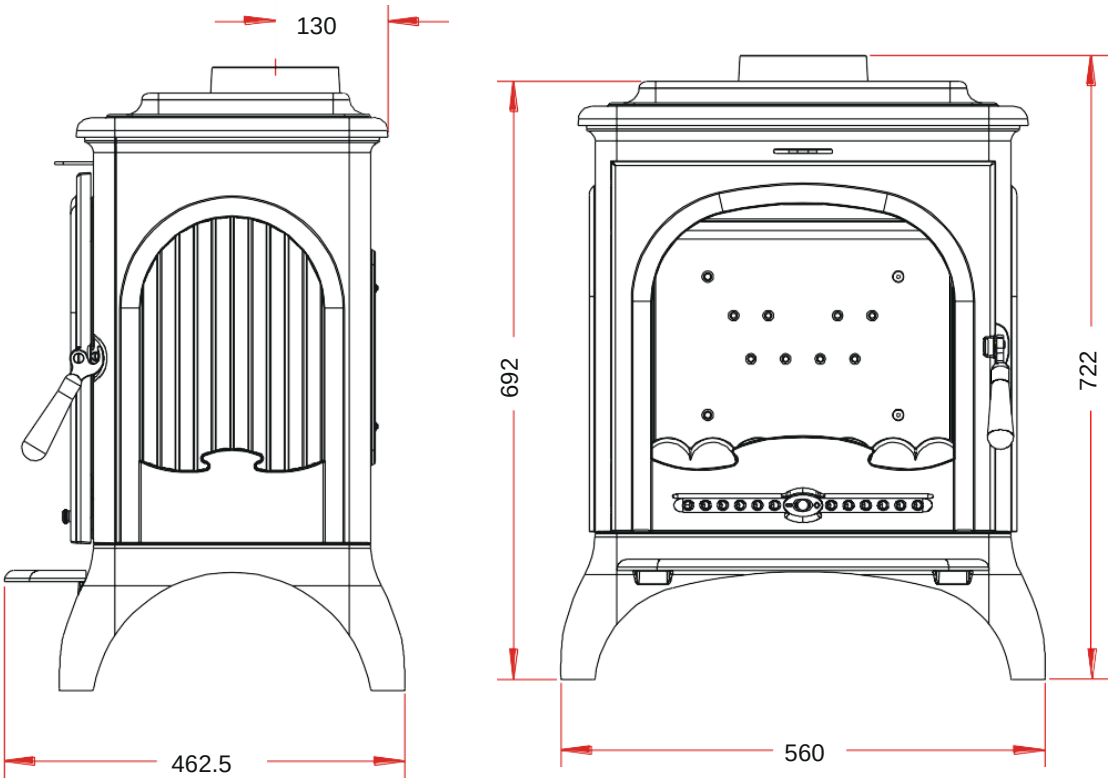

Constructiespecificaties :

Verbrandingskamer	Met naverbrandingssysteem	
Afmetingen van het glas	h **375** mm	lg **330** mm
Typeplaatje	Gegraveerd onder de asbak	

3. Montage van de deflector

De deflector moet worden aangebracht voordat de kachel in gebruik wordt genomen.

4. Ontsteking

Leg verfrommeld papier (of 1-2 stukken vuurstarter) en ongeveer 3 kg droog aanmaakhout (kleine droge takken of fijn gekloofd hout) op de rooster. Steek de aanmaaklading aan, sluit de toesteldeur en open de luchttoevoer volledig. Wanneer het hout goed is aangestoken, kunt u uw toestel laden en de luchttoevoer beginnen te verminderen door ervoor te zorgen:

- dat de luchtvermindering de vlammen niet dooft. Is dit het geval, open dan de luchttoevoer iets langer.
- dat de vlam van de lading niet te intens wordt (met vlammen die vooral de bovenkant van de verbrandingskamer bereiken). Is dit het geval, verminder dan de luchttoevoer.

Het is mogelijk de deur op een kier te laten om deze aanmaakfase te vergemakkelijken, maar houd het apparaat altijd onder toezicht.

5. Kachelinstellingen

a. Werking op "nominaal vermogen" en "verlengde verbranding"

Bij gebruik op "nominaal vermogen" moet elke 30 tot 45 minuten opnieuw worden geladen met kleine hoeveelheden hout. Deze bijzonder efficiënte en milieuvriendelijke manier van werken verdient de voorkeur.

Het toestel kan ook worden gebruikt in de "verlengde verbrandingsstand" wanneer een laag vermogen en een grote autonomie vereist zijn.

b. Nominaal vermogen

Het wordt verkregen:

- Met een **houtlading van 1,5 tot 2 kg**, in de vorm van 2 halve blokken hard hout.
- Met een trek van 12 Pa.
- Met een nieuwe lading elke 30 tot 45 minuten op een bed van gloeiende kooltjes van ongeveer 3 cm.
- Door de regeling in de stand "nominaal vermogen" te zetten.

Een afname van de activiteit kan het gevolg zijn van een ongunstig verbrandingsproces, ongeschikte afmetingen van het hout of het gebruik van hard of vochtig hout. Deze vertragingsverschijnselen, die noch uitzonderlijk noch volledig voorspelbaar zijn, resulteren in de vermindering van het vlammengordijn (de brandstof vormt een koepel en is niet langer in contact met de gloeiende kooltjes), de geleidelijke vermindering van de voorraad kooltjes en de afkoeling van het vuur. Ze gaan gepaard met een daling van het vermogen en de prestaties.

Om dit te voorkomen opent u voorzichtig de deur van de haard, schikt u de lading op de gloeiende kooltjes door er met een pook in te porren, waarbij u erop let dat er geen gloeiende kooltjes uit de kachel vallen, en vervolgens sluit u de deur. De activiteit start opnieuw onmiddellijk na het sluiten van de deur.

c. Langdurige verbranding

Deze wordt verkregen:

- Door de houtlading van het nominale vermogen (zie hierboven), bestaande uit 1 tot 2 ongekloven stukken hard hout met een grote diameter te verdrievoudigen.
- Met een trek van 6 Pa.
- Door de "verbrandingssnelheidsregeling" in de stand "verlengd branden" te zetten, nadat de lading werd ontstoken en in stand werd gehouden.
- Door de verbranding voort te zetten totdat een gereduceerd bed gloeiende kooltjes wordt verkregen, om het aanmaken van een nieuwe lading te garanderen.

Deze werkingswijze biedt zowel minder vermogen als 8 uur autonomie zonder opladen.

Ongeacht de gewenste werkingswijze (nominaal vermogen of langdurig branden), moet u ervoor zorgen dat elke lading hout brandt zodra deze in het toestel wordt gebracht en dat ze blijft branden. Indien dit niet het geval is, moet u de "regelklep" even opnieuw openen en in de stand "aansteken" zetten, totdat het hout goed brandt.

Tijdens de verbrandingsfase van de vluchtige fractie van het hout is het absoluut noodzakelijk om de werking zonder verbranding te vermijden, anders worden het toestel en het rookkanaal zeer vuil en komen er schadelijke afvalstoffen in de atmosfeer terecht.

Gebruik altijd de bij het apparaat geleverde hittebestendige handschoen om de regelelementen, die zeer heet kunnen zijn, te hanteren.

d. Regelklep werking

Deze klep bevindt zich op het frontpaneel en dient om de snelheid van het toestel te moduleren tussen "nominaal vermogen" en "langdurige verbranding" (gesloten klep).

e. Vuurregelklep

Door de vuurregelingsklep voorbij de stand "nominaal vermogen" te zetten, kan extra lucht voor het aanmaken worden toegevoerd. Deze stand is voorbehouden voor aanmaak- en herstarthandelingen en mag niet langer dan 30 minuten worden aangehouden, omdat anders het toestel en de omgeving schade kunnen oplopen. Het apparaat moet gedurende de hele tijd dat het in deze stand wordt gebruikt onder toezicht staan.

f. Secundaire luchtklep

Deze klep moet volledig open worden gehouden voor een efficiënte werking en een schone verbranding. Het regelen van deze klep is alleen gerechtvaardigd als de trek meer of minder is dan aanbevolen (zie hierboven). In dat geval kan deze klep worden geregeld om een bevredigende werking te verkrijgen. Na deze aanpassing niet meer aan de secundaire luchtklep komen en alleen de regelklep gebruiken om het vermogen van het toestel te variëren.

6. Informatie voor recycling / einde levensduur van het product

Raadpleeg de pagina's "Explosietekening" en "Nomenclatuur" voor de nummers en referenties van de verschillende onderdelen waaruit het product bestaat.

De volgende tabel vermeldt de bestanddelen van het apparaat en de aanwijzingen voor scheiding en verwijdering in de geschikte recycling/terugwinningskanalen volgens de geldende voorschriften:

Referentie van het onderdeel beginnend met	Te plaatsen bij
AS, AV, AT **F**	Metalen
AI, AX	Grofvuil
AL	AEEA (afgedankte elektrische en elektronische apparatuur)

Ook het verpakkingsafval (hout, karton, plastic) moet worden gesorteerd volgens de bepalingen die gelden in het land.

Leggere attentamente queste istruzioni supplementari, nonché le istruzioni generali fornite con l'apparecchio.

	DURANTE IL FUNZIONAMENTO TUTTE LE SUPERFICI DELL'APPARECCHIO SONO CALDE. **ATTENZIONE ALLE USTIONI !** EVITARE DI INSTALLARE L'UNITÀ IN UN LUOGO CON FREQUENTE PASSAGGIO DI PERSONE.

CONFORME ALLA NORMA EUROPEA

Tutti i nostri apparecchi sono conformi alle norme e ai requisiti di sicurezza vigenti. L'installazione della nostra apparecchiatura deve essere effettuata da personale competente, in conformità alle D.T.U. 24.2.2.

INDICE DEI CONTENUTI

1. Dati tecnici
2. Schema tecnico
3. Montaggio della stufa
4. Accensione della stufa
5. Regolazione della stufa
6. Informazioni per il riciclaggio / fine vita del prodotto

ALLEGATI

1. Esploso e distinta dei pezzi di ricambio
2. Regolamento delegato (UE) 2015/1186, Allegato IV - SCHEDA TECNICA DEL PRODOTTO

1. Dati tecnici

IT

La targhetta del prodotto

1. Marca
2. Riferimento prodotto
3. Marchio di conformità CE e numeri indicanti l'anno di rilascio del certificato
4. Standard attuale
5. P_{nom} : Potenza nominale
6. η_{nom} : Rendimento nominale
7. CO_{nom} CO al 13% O_2
8. NOx_{non} Nox al 13% di O2
9. OGC_{nor} OGC al 13% di O2
10. PM_{nom} Polvere al 13% di O2
11. p_{nom} : Tiraggio della canna fumaria
12. E,f : Tensione di alimentazione e frequenza
13. W_{max} : Potenza elettrica massima assorbita
14. d_R : Distanza di sicurezza posteriore
15. d_{SG} : D_{SG} : Distanza di sicurezza sul lato sinistro
16. d_{SD} : Distanza di sicurezza sul lato destro
17. d_C : Distanza di sicurezza dal soffitto
18. d_p : Distanza di sicurezza davanti
19. Tipo: Classificazione del dispositivo
20. d_F : Terra davanti
21. d_L : D_L : Zona di radiazione laterale
22. d_B : Sotto
23. Carburante consigliato
24. Codice di tracciabilità interna

Caratteristiche dichiarate del prodotto

Norma/e europea/e	EN13240	√	EN16510		DIN+		
	EN13229	√	Ecodesign	√	Bimsch		
Classificazione del dispositivo						Tipo	B
Efficienza energetica (nom)						77,0	%
Resa stagionale (ηs)						67,0	%
L'indice di efficienza energetica EEI						102	
Etichetta energetica						A	
Carburante						Registri	
Lunghezza del registro consigliata - Lunghezza massima possibile						250-400	mm
Consumo medio di carburante						2,5	kg/u
Carico di legna consentito						2,8	kg/u
Intervallo tra i carichi di carburante						1 ora	
Portata di massa dei fumi						7,77	g/s
Potenza nominale (Pnon)						8,0	kW
Potenza nominale dello scambiatore (PWnom)						---	kW
Pressione massima di esercizio dell'acqua (pw)						---	bar
Temperatura dei fumi alla potenza nominale all'ugello (Tsnom)						388	°C
Tiraggio della canna fumaria (pnom)						12	Pa
Classe di temperatura						T450	
Collegamento a un camino collettivo						NO	
Polvere O2 = 13% (PMnom)						30	mg/Nm^3
Residui di combustione emessi (CO nei residui di combustione per O2 = 13%) (COnom)						0,08	%
						1000	mg/Nm^3
OGC O2 = 13% (OGCnom)						100	mg/Nm^3
NOx O2 = 13% (NOxnom)						160	mg/Nm^3
Regolazione automatica della combustione						---	
Consumo di energia elettrica (W)						---	W
Funzionamento intermittente (Inter) / Funzionamento continuo (Cont)						Inter	

Dati tecnici di base

Dimensioni principali	Altezza (H)	692	mm
	Larghezza (W)	560	mm
	Profondità (L)	463	mm
Dimensioni della porta (camino)	Altezza (H)	430	mm
	Larghezza (W)	425	mm
Altezza dell'asse di uscita posteriore (laterale)		---	mm
Diametro del condotto d_{ugello}		150	mm
Diametro della presa d'aria centrale		---	mm
Peso		99	kg
Sezione di ingresso dell'aria di convezione		---	cm²
Sezione di uscita dell'aria di convezione		---	cm²

Protezione del pavimento: L'apparecchio non deve essere posizionato direttamente su un pavimento realizzato con materiali combustibili o che si degradano sotto l'effetto del calore. In tal caso, posizionare l'apparecchio su una soletta di cemento larga 100 cm, lunga 100 cm e spessa 45 mm, ricoperta da una superficie riflettente sul lato dell'apparecchio (piastra metallica come acciaio inossidabile o superficie in ceramica lucida), posizionando l'apparecchio al centro di tale soletta. È necessario rispettare una distanza minima dai materiali combustibili adiacenti. Se le pareti adiacenti sono realizzate con materiali non combustibili e non si degradano sotto l'effetto del calore (la temperatura della parete può raggiungere i 200 °C), queste dimensioni possono essere ridotte a 15 cm.

Distanza dai materiali combustibili	**Nota**		
Indietro (d_R)		800	mm
Prima (d_P)		1200	mm
Anteriore (rispetto al suolo) (d_F)		1500	mm
Laterale (d_{SD})		800	mm
Laterale (d_{SG})		800	mm
Soffitto (d_C)		750	mm
Radiazione laterale (d_L)		1500	mm
Sotto (d_B)	Utilizzo di una soletta di calcestruzzo di dimensioni 1000 x 1000 x 45 mm di spessore (in mm)	0	mm

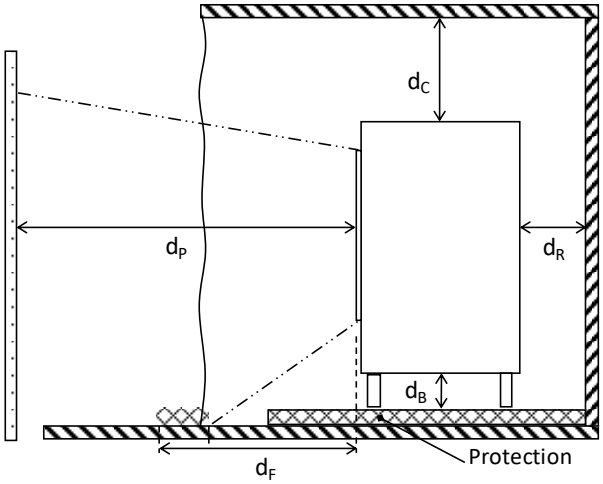

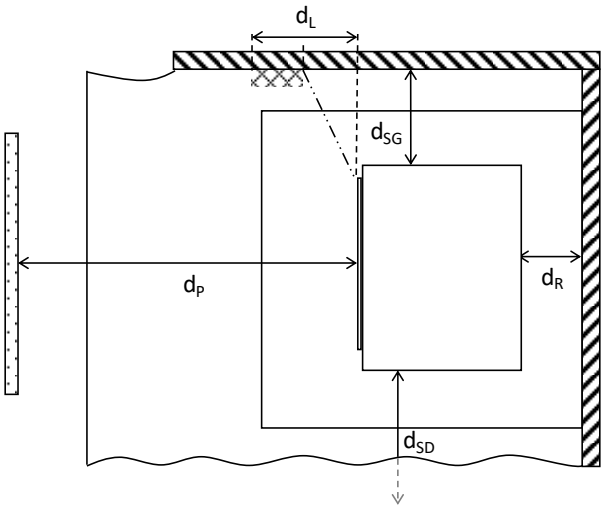

2. Schema tecnico

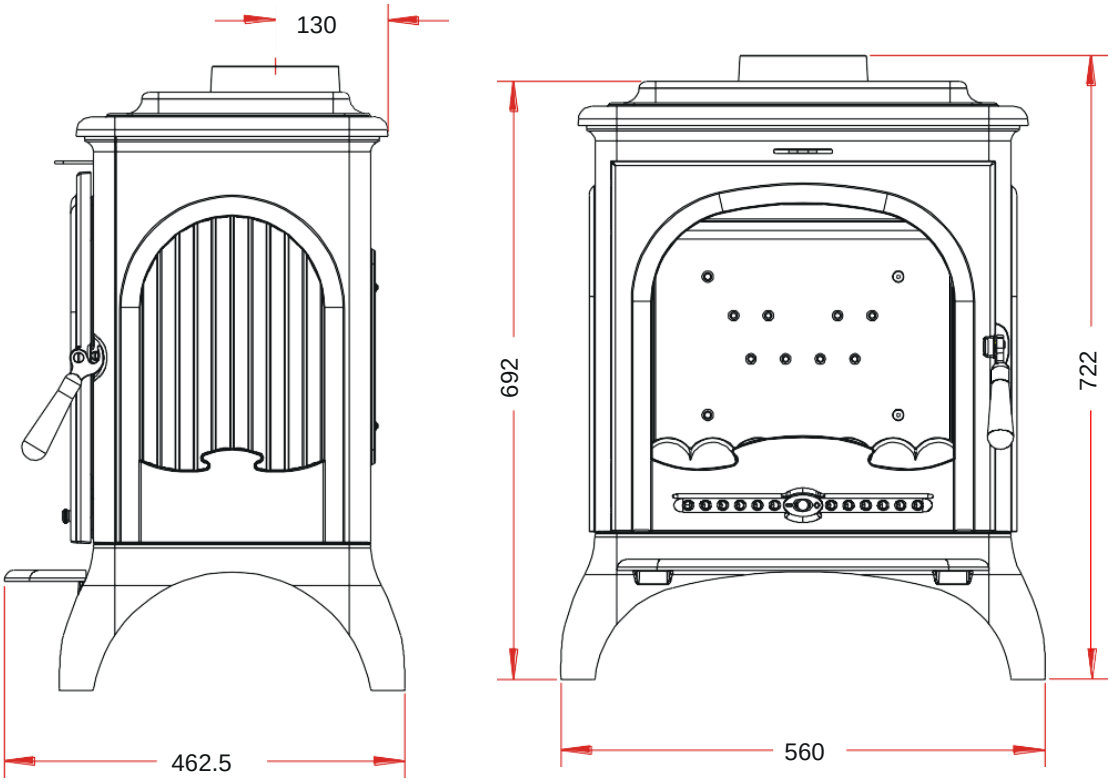

Caratteristiche costruttive :

Camera di combustione	Con sistema di post-combustione	
Dimensioni del vetro	h **375** mm	lg **330** mm
Targhetta di identificazione	Incisa sotto il cassetto della cenere	

3. Assemblaggio del deflettore

Il deflettore deve essere montato prima della messa in funzione della stufa.

4. Accensione

Mettere sulla griglia carta appallottolata (oppure 1 o 2 pezzi di accendifuoco) e circa 3 kg di legna secca (piccoli rami secchi o legno finemente spaccato). Accendere la carica di accensione, chiudere la porta dell'apparecchio e aprire completamente la presa d'aria. Quando la legna è ben accesa, è possibile caricare l'apparecchio e iniziare a ridurre l'apporto d'aria assicurandosi che:

- la riduzione dell'aria non spenga le fiamme. In tal caso, riaprire la presa d'aria un po' più a lungo.
- la carica non arda troppo intensamente (con le fiamme che raggiungono per lo più la parte superiore della camera di combustione). In tal caso, ridurre l'apporto d'aria.

È possibile lasciare la porta socchiusa per facilitare questa fase di accensione, ma è necessario mantenere sempre l'apparecchio sotto sorveglianza.

5. Regolazione della stufa

a. Funzionamento a “potenza nominale” e a “combustione prolungata"

Il funzionamento a “potenza nominale” richiede una ricarica ogni 30-45 minuti con piccole quantità di legna. Questa modalità di funzionamento particolarmente efficiente e rispettosa dell'ambiente dovrebbe essere favorita.

L'unità può anche fornire un funzionamento a “combustione prolungata” quando si desidera una bassa potenza e una maggiore autonomia.

b. Potenza nominale

Si ottiene:

- con una **carica di legna da 1,5 a 2 kg**, sotto forma di 2 mezzi ciocchi di legno duro.
- con un tiraggio di 12 Pa.
- caricando ogni 30-45 minuti su un letto di braci di circa 3 cm.
- impostando il regolatore di funzionamento sulla posizione “potenza nominale”.

Un calo di attività può verificarsi a causa di un'evoluzione sfavorevole della combustione, di una geometria non adatta dei ciocchi, dell'uso di legno duro o umido. Tali fenomeni di rallentamento, che non sono né eccezionali né totalmente prevedibili, comportano la riduzione della fiamma (il combustibile forma un arco e non è più a contatto con la brace), la progressiva riduzione della riserva di braci e il raffreddamento del focolare. Questi sono accompagnati da un calo di potenza e di prestazioni.

Per evitare che accada: aprire con attenzione la porta del focolare, riordinare la carica sul letto di braci prendendo e spostando il combustibile con un attizzatoio, facendo attenzione a non far cadere brace fuori dal focolare, quindi chiudere la porta. L'attività riprende immediatamente dopo la chiusura della porta.

c. Combustione prolungata

Si ottiene:

- triplicando la carica di legna alla potenza nominale (vedere sopra), composta da 1 a 2 ciocchi di legno duro di grande diametro non spaccati.
- con un tiraggio di 6 Pa.
- impostando la “regolazione del funzionamento” sulla posizione “combustione prolungata”, dopo aver assicurato e mantenuto l'accensione della carica.
- permettendo la continuazione della combustione fino ad ottenere un letto di braci ridotto, destinato a garantire l'accensione di una carica di recupero.

Questa modalità di funzionamento consente di ottenere sia una potenza ridotta che un'autonomia di 8 ore senza necessità di ricarica.

Indipendentemente dal modo di funzionamento desiderato (potenza nominale o combustione prolungata), assicurarsi che ogni carica di legna si accenda non appena viene introdotta nell'apparecchio e che l'accensione venga mantenuta. Altrimenti, riaprire la “serranda di regolazione del funzionamento” per qualche istante in posizione “accensione” fino a quando la legna non brucia in modo soddisfacente.

Durante la fase di combustione della frazione volatile della legna, si deve evitare a tutti i costi il funzionamento senza accensione, altrimenti l'apparecchio e la canna fumaria possono sporcarsi molto e liberare in atmosfera emissioni nocive per l'ambiente e la salute.

Utilizzare sempre il guanto resistente al calore fornito con l'apparecchio per maneggiare gli elementi di regolazione, che possono essere molto caldi.

d. Serranda di regolazione del funzionamento

Situata sulla parte anteriore, questa serranda viene utilizzata per modulare il funzionamento dell'apparecchio tra "potenza nominale" e "combustione prolungata" (serranda chiusa).

e. Serranda di accensione

L'azione sulla serranda di regolazione del funzionamento, oltre alla posizione di "potenza nominale", permette di ottenere un maggiore apporto d'aria per l'accensione. Questa posizione è riservata alle operazioni di accensione e riavvio e non deve essere tenuta per più di 30 minuti, altrimenti si possono verificare danni all'apparecchio e al suo ambiente. L'apparecchio deve rimanere sotto sorveglianza per tutto il tempo in cui questa posizione viene utilizzata.

f. Serranda dell'aria secondaria

Questa serranda deve essere tenuta aperta il più possibile per un funzionamento efficiente e una combustione pulita. L'azione di regolazione di questa serranda è giustificata solo se i tiraggi d'aria sono superiori o inferiori a quelli raccomandati (vedere sopra). In questo caso, la serranda può essere regolata per ottenere un funzionamento soddisfacente. Una volta effettuata questa regolazione, non agire sulla serranda dell'aria secondaria e utilizzare solo la serranda di regolazione del funzionamento per variare la potenza dell'apparecchio**.**

6. Informazioni per il riciclaggio / fine vita del prodotto

Consultare le pagine "Esplosi" ed "Elenco parti" per vedere i numeri e i riferimenti delle varie parti che compongono il prodotto.

La seguente tabella elenca i componenti dell'apparecchio e le indicazioni per la separazione e lo smaltimento negli appositi canali di riciclaggio/recupero secondo le normative vigenti:

Riferimento della parte che inizia con	Da conferire con
AS, AV, AT **F**	Metalli
AI, AX	Ingombranti
AL	RAEE (Rifiuti di apparecchiature elettriche ed elettroniche)

Allo stesso modo, i rifiuti di imballaggio (legno, cartone, plastica) devono essere suddivisi in base alle disposizioni vigenti nel Paese.

Lea atentamente estas instrucciones adicionales, así como las instrucciones generales suministradas con el aparato.

	DURANTE EL FUNCIONAMIENTO, TODAS LAS SUPERFICIES DEL APARATO ESTÁN CALIENTES. **¡ATENCIÓN A LAS QUEMADURAS!** EVITE INSTALAR LA ESTUFA EN UN LUGAR DE PASO FRECUENTE.

CONFORME A LA NORMA EUROPEA

Todos nuestros aparatos cumplen las normas y requisitos de seguridad aplicables. La instalación de nuestros aparatos debe ser realizada por personal competente, de acuerdo con el D.T.U. (documento técnico unificado). 24.2.2.

ÍNDICE DE CONTENIDOS

1. Datos técnicos
2. Esquema técnico
3. Montaje de la estufa
4. Encender la estufa
5. Ajustes de la estufa
6. Información para el reciclaje / fin de vida del producto

ANEXOS

1. Vista detallada y nomenclatura de las piezas de recambio
2. Reglamento Delegado (UE) 2015/1186, anexo IV - FICHA TÉCNICA DEL PRODUCTO

1. Datos técnicos

ES

La placa de identificación del producto

1. Marca
2. Referencia del producto
3. Marca CE de conformidad y los números que indican el año de emisión del certificado
4. Estándar actual
5. P_{nom} : Potencia nominal
6. η_{nom} : Rendimiento nominal
7. CO_{nom} CO al 13% de O_2
8. NOx_{non} Nox al 13% de O2
9. OGC_{nor} OGC al 13% de O2
10. PM_{nom} Polvo al 13% de O2
11. p_{nom} : Tiro de humos
12. E,f : Tensión de alimentación y frecuencia
13. W_{max} : Potencia eléctrica máxima absorbida
14. d_R : Distancia de seguridad trasera
15. d_{SG} : Distancia de seguridad en el lado izquierdo
16. d_{SD} : Distancia de seguridad en el lado derecho
17. d_C : Distancia de seguridad del techo
18. d_p : Distancia de seguridad por delante
19. Tipo: Clasificación del dispositivo
20. d_F : Suelo en frente
21. d_L : Zona de radiación lateral
22. d_B : Abajo
23. Combustible recomendado
24. Código de trazabilidad interna

Características declaradas del producto

Norma(s) europea(s)	EN13240	√	EN16510		DIN+		
	EN13229	√	Ecodesign	√	Bimsch		
Clasificación de dispositivos						Amable	B
Eficiencia energética (nom.)						77,0	%
Rendimiento estacional (Ƞs)						67,0	%
Índice de Eficiencia Energética EEI						102	
Etiqueta energética						A	
Combustible						Registros	
Longitud de tronco recomendada: longitud máxima posible						250-400	mm
Consumo medio de combustible						2,5	kg/u
Carga de madera permitida						2,8	kg/u
Intervalo entre cargas de combustible						1 hora	
Caudal másico de humos						7,77	g/s
Potencia nominal (Pnon)						8,0	kW
Potencia nominal del intercambiador (PWnom)						---	kW
Presión máxima de trabajo del agua (pw)						---	bar
Temperatura de los gases de combustión a potencia nominal en la boquilla (Tsnom)						388	°C
Tiro de humos (pnom)						12	Pa
Clase de temperatura						T450	
Conexión a una chimenea colectiva						No	
Polvo O2 = 13% (PMnom)						30	mg/Nm^3
Residuos de combustión emitidos (CO en residuos de combustión para O2 = 13%) (COnom)						0,08	%
						1000	mg/Nm^3
OGC O2 = 13% (OGCnom)						100	mg/Nm^3
NOx O2 = 13% (NOxnom)						160	mg/Nm^3
Regulación automática de la combustión						---	
Consumo de electricidad (W)						---	W
Operación intermitente (Inter) / Operación continua (Cont)						Enterrar	

Datos técnicos básicos

Dimensiones principales	Altura (H)	692	mm
	Ancho (W)	560	mm
	Profundidad (L)	463	mm
Dimensiones de la puerta (chimenea)	Altura (H)	430	mm
	Ancho (W)	425	mm
Altura del eje de salida trasero (lateral)		---	mm
Diámetro del conducto de humos $d_{boquilla}$		150	mm
Diámetro de la entrada de aire central		---	mm
Peso		99	kg
Sección de entrada de aire de convección		---	cm²
Sección de salida de aire de convección		---	cm²

Protección del suelo: El aparato no debe colocarse directamente sobre un suelo de materiales combustibles o que se degraden con el calor. En este caso, coloque el aparato sobre una losa de hormigón de 100 cm de ancho, 100 cm de largo y 45 mm de grosor, recubierta con una superficie reflectante en el lateral (una placa metálica, como acero inoxidable, o una superficie de cerámica brillante), colocándolo en el centro de dicha losa. Debe respetarse la distancia mínima con los materiales combustibles adyacentes. Si las paredes adyacentes son de materiales no combustibles que no se degraden con el calor (la temperatura de la pared puede alcanzar los 200 °C), estas dimensiones pueden reducirse a 15 cm.

Distancia a materiales combustibles	**Nota**		
Atrás (d_R)		800	mm
Antes (d_{PAG})		1200	mm
Delantero (con respecto al suelo) (d_F)		1500	mm
Lateral ($d_{DAKOTA\ DEL\ SUR}$)		800	mm
Lateral (d_{SG})		800	mm
Techo (d_{do})		750	mm
Radiación lateral (d_L)		1500	mm
Abajo (d_B)	Utilización de una losa de hormigón de 1000 x 1000 x 45 mm de espesor (en mm)	0	mm

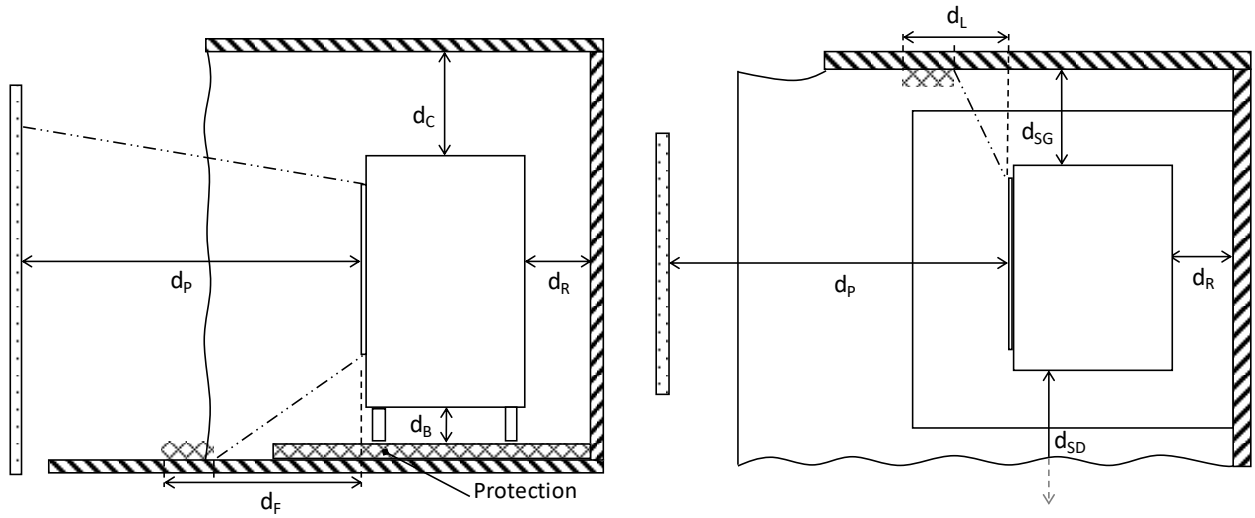

2. Esquema técnico

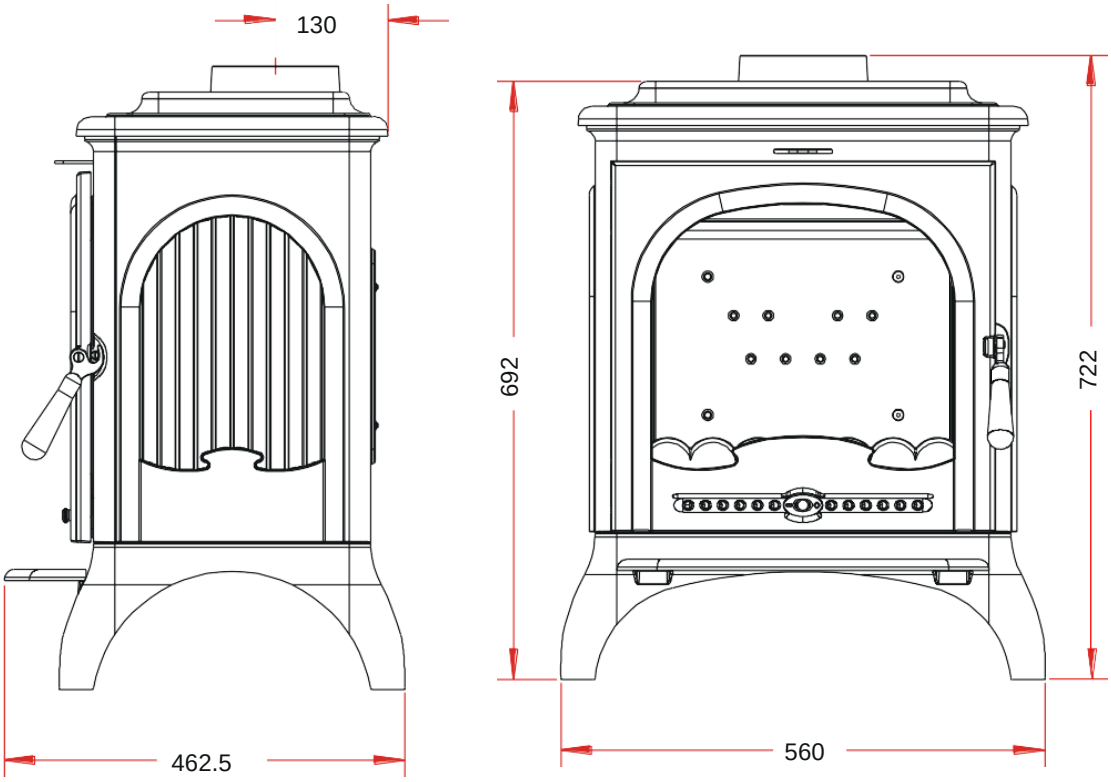

Especificaciones de construcción :

Cámara de combustión	Con sistema de postcombustión	
Dimensiones del cristal	h **375** mm	lg **330** mm
Placa de características	Grabada bajo el cenicero	

3. Montaje del deflector

El deflector debe colocarse obligatoriamente antes de la puesta en marcha de la estufa.

4. Encendido

Coloque en la rejilla papel arrugado (o 1 o 2 pedazos de encendedor de fuego) y aproximadamente 3 kg de pequeños de leña seca (pequeñas ramas bien secas o madera finamente cortada). Encienda la carga de encendido, cierre la puerta del aparato y abra completamente la entrada de aire. Cuando la leña esté bien encendida, puede cargar su aparato y empezar a reducir el suministro de aire cerciorándose de:

- que la reducción de aire no apague las llamas. Si es el caso, vuelva a abrir el suministro de aire por más tiempo.
- que el desarrollo del fuego de la carga no sea demasiado intenso (con llamas que lleguen sobre todo a la parte superior de la cámara de combustión). Si es el caso, reducir el suministro de aire.

Es posible dejar la puerta entreabierta para facilitar esta fase de encendido, pero mantenga siempre el aparato bajo supervisión.

5. Ajustes de la estufa

a. Funcionamiento a "potencia nominal" y "combustión prolongada"

El funcionamiento a "potencia nominal" requiere una recarga cada 30 a 45 minutos con pequeñas cantidades de leña. Hay que favorecer este modo de funcionamiento especialmente eficaz y respetuoso con el medio ambiente.

El aparato también puede garantizar un funcionamiento en "combustión prolongada" cuando se necesita poca potencia y autonomía prolongada.

b. Potencia nominal

Se obtiene:

- Con una **carga de leña de 1,5 a 2 kg**, en forma de 2 semileños de madera dura.
- Con un tiro de 12 Pa.
- Con una carga renovada cada 30 a 45 minutos sobre un lecho de brasas de unos 3 cm.
- Poniendo el ajuste de marcha en la posición "Potencia nominal".

Puede producirse un descenso de la actividad debido a una evolución desfavorable de la combustión, a una geometría inadecuada de los leños o a la utilización de madera dura o húmeda. Estos fenómenos de ralentización, que no son ni excepcionales ni totalmente previsibles, tienen como consecuencia la reducción de la cortina de llamas (el combustible forma un dosel y deja de estar en contacto con las brasas), la reducción progresiva de la reserva de brasas y el enfriamiento del hogar. Van acompañados de una disminución de la potencia y del rendimiento.

Para evitarlo: abra con cuidado la puerta del hogar, reorganice la carga en el lecho de brasas pinchando y moviendo con un atizador, teniendo cuidado de no dejar caer ninguna brasa fuera del hogar, y después cierre la puerta. La actividad se reanuda inmediatamente después de cerrar la puerta.

c. Combustión prolongada

Se obtiene:

- Triplicando la carga de madera a la potencia nominal (ver a continuación), consistente en 1 o 2 leños de madera dura no partida de gran diámetro sin partir.
- Con un tiro de 6 Pa.
- Poniendo el "ajuste de marcha" en la posición de "Combustión prolongada", después de haber asegurado y mantenido el encendido de la carga.
- Permitiendo que la combustión continúe hasta que se obtenga un lecho de brasas reducido, destinado a asegurar el encendido de una carga de reactivación.

Este modo de funcionamiento proporciona tanto una potencia reducida como 8 horas de autonomía sin necesidad de recarga.

Independientemente del modo de funcionamiento deseado (Potencia nominal o Combustión prolongada), asegúrese de que cada carga de leña se enciende en cuanto se introduce en el aparato y que la inflamación se mantiene. Si no es así, vuelva a abrir el "Regulador de marcha" durante unos instantes en la posición de "Encendido" hasta que la madera arda correctamente.

Durante la fase de combustión de la fracción volátil de la madera, es absolutamente necesario evitar el funcionamiento sin arder, de lo contrario el aparato y la chimenea se ensuciarán mucho y se liberarán efluentes nocivos a la atmósfera.

Utilice sistemáticamente el guante contra el calor suministrado con el aparato para manipular los elementos de ajuste, que pueden estar muy calientes.

d. Registro de ajuste de marcha

Situado en la fachada, este registro se utiliza para modular la marcha del aparato entre la "Potencia normal" y la "Combustión prolongada" (registro cerrado).

e. Registro de encendido

Ajustando el regulador de marcha más allá de la posición de "potencia normal", se puede suministrar aire adicional para el encendido. Esta posición está reservada para las operaciones de encendido y reactivación y no debe mantenerse durante más de 30 minutos, ya que de lo contrario el aparato y su entorno pueden resultar dañados. El aparato debe mantenerse vigilado durante todo el tiempo que se utilice en esta posición.

f. Registro de aire secundario

Este registro debe mantenerse completamente abierto para un funcionamiento eficaz y una combustión limpia. La acción de ajustar este registro solo se justifica si las tiradas son superiores o inferiores a las recomendadas (véase más arriba). En este caso, este registro puede ajustarse para obtener un funcionamiento satisfactorio. Una vez realizado este ajuste, no utilice el registro de aire secundario y utilice exclusivamente el registro de ajuste de marcha para variar la potencia del aparato.

6. Información para el reciclaje / fin de vida del producto

Consulte las páginas "Despiece" y "Lista de piezas" para ver los números y referencias de las distintas piezas que componen el producto.

La siguiente tabla enumera los componentes del aparato y las instrucciones para su separación y eliminación en los canales de reciclaje/recuperación adecuados según la normativa vigente:

Referencia de la pieza que empieza por	A colocar con los
AS, AV, AT **F**	Metales
AI, AX	Productos voluminosos
AL	RAEE (Residuos de Aparatos Eléctricos y Electrónicos)

Del mismo modo, los residuos de envases (madera, cartón, plástico) deben clasificarse según las disposiciones vigentes en el país.

Leia atentamente estas instruções adicionais, bem como as instruções gerais fornecidas com o aparelho.

	DURANTE O FUNCIONAMENTO, TODAS AS SUPERFÍCIES DO APARELHO ESTÃO QUENTES. **CUIDADO COM AS QUEIMADURAS!** EVITAR INSTALAR O PRODUTO NUM LOCAL ONDE HAJA MUITA PASSAGEM.

EM CONFORMIDADE COM A NORMA EUROPEIA

Todos os nossos aparelhos estão em conformidade com as normas e requisitos de segurança aplicáveis. A instalação dos nossos aparelhos deve ser efetuada por pessoal competente, em conformidade com o D.T.U. 24.2.2.

ÍNDICE

1. Dados técnicos
2. Esquema técnico
3. Montagem da salamandra
4. Acendimento da salamandra
5. Configurações da salamandra
6. Informação para reciclagem / fim de vida do produto

ANEXOS

1. Vista explodida e lista de peças sobressalentes
2. Regulamento Delegado (UE) 2015/1186, Anexo IV - FICHA TÉCNICA DO PRODUTO

1. Dados técnicos

PT

La placa de identificación del producto

1. Marca
2. Referência do produto
3. Marcação CE de conformidade e números que indicam o ano de emissão do certificado
4. Norma atual
5. P_{nom} : Potência nominal
6. η_{nom} : Rendimento nominal
7. CO_{nom} CO al 13% de O_2
8. NOx_{non} Nox al 13% de O2
9. OGC_{nor} OGC al 13% de O2
10. PM_{nom} Polvo al 13% de O2
11. p_{nom} : Ventilação de fumos
12. E,f : Tensão e frequência de alimentação
13. W_{max} : Potência eléctrica máxima absorvida
14. d_R : Distância de segurança à retaguarda
15. d_{SG} : Distância de segurança do lado esquerdo
16. d_{SD} : Distância de segurança do lado direito
17. d_C : Distância de segurança do tejadilho
18. d_p : Distância de segurança à frente
19. Tipo: Classificação do dispositivo
20. d_F : Pavimento na frente
21. d_L : Zona de radiação lateral
22. d_B : Abaixo
23. Combustível recomendado
24. Código de rastreabilidade interno

Caraterísticas declaradas do produto

Norma(s) Europeia(s)	EN13240	√	EN16510		DIN+		
	EN13229	√	Ecodesign	√	Bimsch		
Classificação dos dispositivos						Amable	B
Eficiência energética (nom.)						77,0	%
Desempenho sazonal (ηs)						67,0	%
Índice de eficiência energética EEI						102	
Etiqueta energética						A	
Combustível						Registros	
Comprimento recomendado do tronco: comprimento máximo possível						250-400	mm
Consumo médio de combustível						2,5	kg/u
Carga admissível da madeira						2,8	kg/u
Intervalo entre reabastecimentos						1 hora	
Caudal mássico de fumo						7,77	g/s
Potência nominal (Pnon)						8,0	kW
Potência nominal do permutador de calor (PWnom)						---	kW
Pressão máxima de funcionamento da água (pw)						---	bar
Temperatura do gás de combustão à saída nominal do bocal (Tsnom)						388	°C
Ventilação de fumos(pnom)						12	Pa
Classe de temperatura						T450	
Ligação a uma chaminé colectiva						No	
O2 Poeira = 13% (PMnom)						30	mg/Nm^3
Resíduos de combustão emitidos (CO em resíduos de combustão para O2 = 13%) (COnom)						0,08	%
						1000	mg/Nm^3
OGC O2 = 13% (OGCnom)						100	mg/Nm^3
NOx O2 = 13% (NOxnom)						160	mg/Nm^3
Controlo automático da combustão						---	
Consumo de eletricidade (W)						---	W
Funcionamento intermitente (Inter) / Funcionamento contínuo (Cont)						Bury	

Dados técnicos de base

Dimensões principais	Altura (H)	692	mm
	Largura (W)	560	mm
	Profundidade (L)	463	mm
Dimensões da porta (chaminé)	Altura (H)	430	mm
	Largura (W)	425	mm
Altura do veio de saída traseiro (lado)		---	mm
Diâmetro do tubo de combustão dnozzle		150	mm
Diâmetro central da entrada de ar		---	mm
Peso		99	kg
Secção de entrada de ar de convecção		---	cm²
Secção de saída de ar por convecção		---	cm²

Proteção do solo : O aparelho não deve ser colocado diretamente sobre um pavimento constituído por materiais combustíveis ou termodegradáveis. Neste caso, colocar o aparelho sobre uma laje de betão com 100 cm de largura, 100 cm de comprimento e 45 mm de espessura, coberta lateralmente com uma superfície reflectora (uma placa metálica, como o aço inoxidável, ou uma superfície cerâmica brilhante), colocando-o no centro da laje. A distância mínima em relação aos materiais combustíveis adjacentes deve ser respeitada. Se as paredes adjacentes forem constituídas por materiais incombustíveis que não se degradam com o calor (a temperatura da parede pode atingir 200 °C), estas dimensões podem ser reduzidas para 15 cm.

Distância para materiais combustíveis	**Nota**		
Voltar (d_R)		800	mm
Anteriormente (d_P)		1200	mm
Frente (em relação ao solo) (d_F)		1500	mm
Lateral (d_{SD})		800	mm
Lateral (d_{SG})		800	mm
Telhado (d_C)		750	mm
Radiação lateral (d_L)		1500	mm
Abaixo (d_B)	Utilização de uma laje de betão de 1000 x 1000 x 45 mm de espessura (em mm)	0	mm

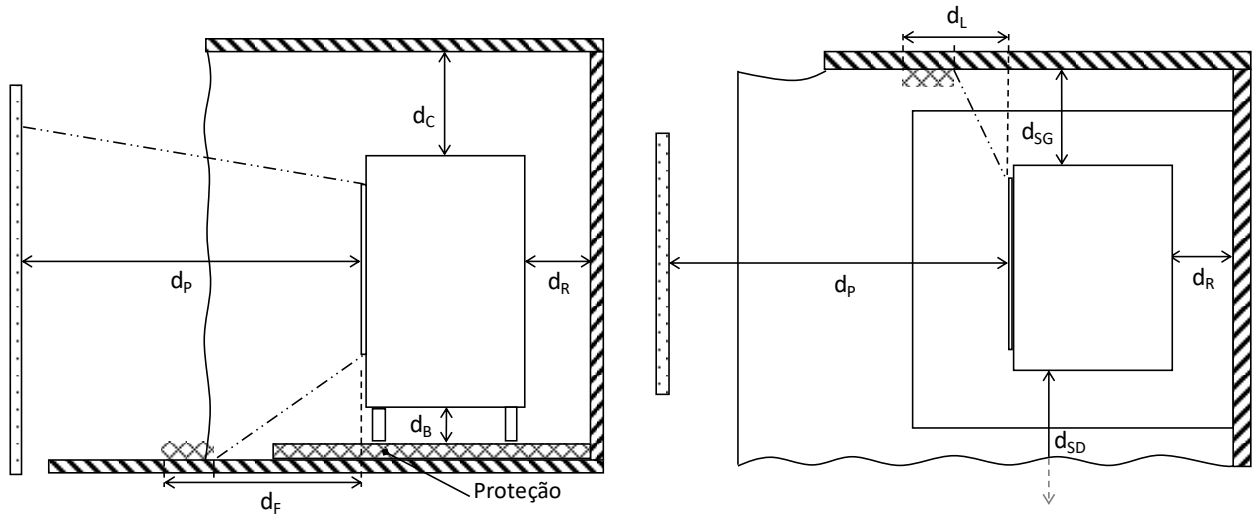

2. Esquema técnico

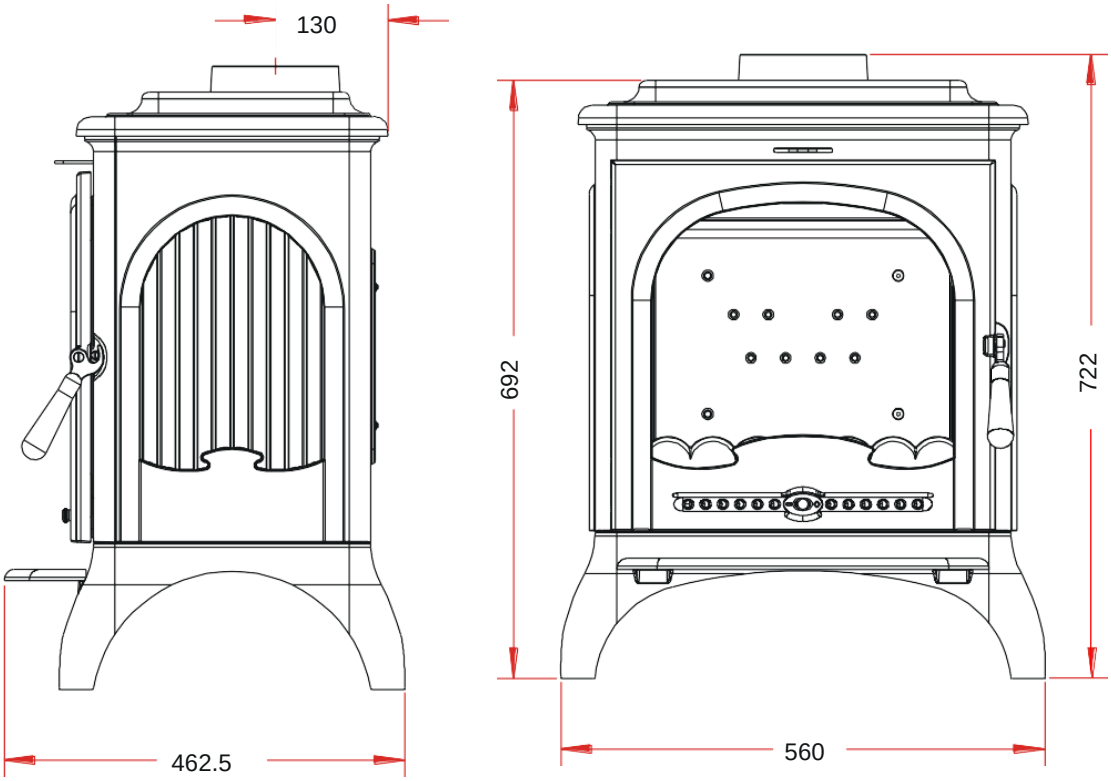

Caraterísticas de construção :

Câmara de combustão	Com sistema de pós-combustão	
Dimensões do vidro	h **375** mm	lg **330** mm
Placa de identificação	Gravado debaixo da gaveta das cinzas	

3. Montagem do defletor

O defletor deve obrigatoriamente ser instalado antes de a salamandra ser colocada em funcionamento

4. Acendimento

Colocar sobre a grelha papel amassado (ou 1-2 pedaços de acendalha) e cerca de 3 kg de madeira seca (pequenos ramos secos ou madeira finamente fendida). Acender a carga de ignição, fechar a porta do aparelho e abrir completamente a alimentação de ar. Quando a madeira estiver bem inflamada, pode carregar o seu aparelho e começar a reduzir o fornecimento de ar, certificando-se de que:

- que a redução do ar não extingue as chamas. Se for este o caso, reabrir o fornecimento de ar um pouco mais de tempo.
- que a ignição da carga não se torna demasiado intensa (com chamas que atingem principalmente o topo da câmara de combustão). Se for este o caso, reduzir o fornecimento de ar.

É possível deixar a porta entreaberta para facilitar esta fase de ignição, mas manter sempre o aparelho sob supervisão.

5. Configurações da salamandra

a. Funcionamento com “potência nominal” e “combustão prolongada”

O funcionamento em “potência nominal” requer uma recarga a cada 30 a 45 minutos com pequenas quantidades de madeira. Esta é uma forma de funcionamento particularmente eficiente e amiga do ambiente que deve ser privilegiada.

O aparelho também pode ser operado em modo “combustão prolongada” quando é necessária baixa potência e longa autonomia.

b. Potência nominal

É obtida:

- Com uma **carga de madeira de 1,5 a 2 kg**, sob a forma de 2 meias achas de madeira dura.
- Com uma tiragem de 12 Pa.
- Com uma nova carga a cada 30 a 45 minutos sobre uma camada de brasas de cerca de 3 cm.
- Ajustando a regulação da velocidade para a posição “potência nominal”.

Pode ocorrer uma diminuição da atividade devido a um processo de combustão desfavorável, geometria inadequada das achas, ou utilização de madeira dura ou húmida. Estes fenómenos de abrandamento, que não são excecionais nem totalmente previsíveis, resultam na redução da cortina de chamas (o combustível forma um dossel e já não está em contacto com as brasas), na redução gradual da reserva de brasas e no arrefecimento da lareira. São acompanhados por uma queda de potência e de desempenho.

Para o evitar: abrir cuidadosamente a porta da fornalha, reordenar a carga sobre o leito de brasas procedendo por picagem e deslocando o combustível com um atiçador, tendo o cuidado de não deixar cair nenhuma brasa para fora da fornalha, fechando a porta no final. A atividade é retomada imediatamente após a porta ser fechada.

c. Combustão prolongada

É obtida:

- Triplicando a carga de madeira da produção nominal (ver acima), constituída por 1 ou 2 achas de madeira dura não fendidas de grande diâmetro.
- Com uma tiragem de 6 Pa.
- Ao definir a regulação da velocidade para a posição “combustão prolongada”, depois de assegurar e manter o acendimento da carga.
- Ao permitir a continuação da combustão até ser obtido um leito de brasas reduzido, destinado a assegurar o acendimento de uma carga de retoma.

Este modo de funcionamento proporciona tanto uma potência reduzida como 8 horas de autonomia sem recarga.

Independentemente do modo de funcionamento desejado (potência nominal ou combustão prolongada), assegurar que cada carga de madeira se inflama assim que é introduzida no aparelho e que o lume é mantido. Se não for este o caso, reabrir o “registo de regulação” por alguns momentos na posição “acendimento” até que a madeira se acenda de forma satisfatória.

Durante a fase de combustão da fração volátil da madeira, é absolutamente necessário evitar o funcionamento sem abrasamento, caso contrário, o aparelho e o tubo de combustão ficarão muito sujos e os efluentes nocivos para o ambiente e a saúde serão libertados para a atmosfera

Utilizar sempre a luva à prova de calor fornecida com o aparelho para manusear os elementos de ajuste, que podem estar muito quentes.

d. Registo de regulação

Localizado no painel frontal, este registo é utilizado para modular a velocidade do aparelho entre “potência nominal” e “combustão prolongada” (registo fechado).

e. Registo de ignição

Ao ajustar o registo de regulação para além da posição “potência nominal” permite obter um suplemento de ar para o acendimento. Esta posição é reservada para operações de acendimento e retoma e não deve ser mantida por mais de 30 minutos sob pena de danificar o aparelho e o seu ambiente. O aparelho deve ser mantido sob vigilância durante todo o tempo em que for utilizado nesta posição.

f. Registo de ar secundário

Este registo deve ser mantido totalmente aberto para um funcionamento eficiente e uma combustão limpa. A ação de ajustamento deste registo só se justifica se as tiragens forem superiores ou inferiores às recomendadas (ver acima). Neste caso, este registo pode ser ajustado para alcançar um funcionamento satisfatório. Uma vez feito este ajustamento, não voltar a atuar sobre este registo de ar secundário, e utilizar apenas o registo de regulação para regular a potência do aparelho.

6. Informação para reciclagem / fim de vida do produto

Consultar as páginas “Vista Explodida” e “Lista” para visualizar os números e referências das várias peças que compõem o produto.

O quadro seguinte lista os componentes do aparelho e as indicações para a separação e eliminação nos canais adequados de reciclagem/valorização de acordo com os regulamentos em vigor:

Referência da peça começando por	A colocar com os
AS, AV, AT **F**	Metais
AI, AX	Volumosos
AL	REEE (Resíduos de Equipamentos Elétricos e Eletrónicos)

Do mesmo modo, os resíduos de embalagens (madeira, cartão, plástico) devem ser classificados de acordo com as disposições em vigor no país.

Διαβάστε προσεκτικά αυτές τις πρόσθετες οδηγίες, καθώς και τις γενικές οδηγίες που συνοδεύουν τη συσκευή.

	ΚΑΤΑ ΤΗ ΛΕΙΤΟΥΡΓΙΑ ΟΛΕΣ ΟΙ ΕΠΙΦΑΝΕΙΕΣ ΤΗΣ ΣΥΚΣΕΥΗΣ ΕΙΝΑΙ ΖΕΣΤΕΣ. **ΠΡΟΣΟΧΗ ΣΤΑ ΕΓΚΑΥΜΑΤΑ!** ΑΠΟΦΥΓΕΤΕ ΤΗΝ ΕΓΚΑΤΑΣΤΑΣΗ ΤΗΣ ΣΥΣΚΕΥΗΣ ΣΕ ΜΕΡΟΣ ΟΠΟΥ ΠΕΡΝΟΥΝ ΑΤΟΜΑ.

ΣΥΜΦΩΝΑ ΜΕ ΤΟ ΕΥΡΩΠΑΪΚΌ ΠΡΌΤΥΠΟ

Όλες οι συσκευές μας πληρούν τα ισχύοντα πρότυπα και πληρούν τις απαιτήσεις ασφαλείας.
Η εγκατάσταση των συσκευών μας πρέπει να γίνεται από αρμόδιο προσωπικό, σύμφωνα με το Ε.Τ.Ε. (Ενοποιημένο Τεχνικό Έγγραφο) 24.2.2.

ΠΙΝΑΚΑΣ ΠΕΡΙΕΧΟΜΕΝΩΝ

1. Τεχνικά στοιχεία
2. Τεχνικό διάγραμμα
3. Συναρμολόγηση της σόμπας
4. Άναμμα της σόμπας
5. Ρυθμίσεις της σόμπας
6. Πληροφορίες για την ανακύκλωση / το τέλος του κύκλου ζωής του προϊόντος

ΠΑΡΑΡΤΗΜΑΤΑ

1. Λεπτομέρειες σε ανάπτυξη και ονοματολογία εξαρτημάτων Δήλωση οικολογικού σχεδιασμού
2. Κατ' εξουσιοδότηση κανονισμός (ΕΕ) 2015/1186, παράρτημα IV - ΦΥΛΛΟ ΔΕΔΟΜΕΝΩΝ ΠΡΟΪΟΝΤΟΣ

1. Τεχνικά στοιχεία

EL

Η πινακίδα ονόματος του προϊόντος

1. Μάρκα
2. Αναφορά προϊόντος
3. Σήμα συμμόρφωσης CE και οι αριθμοί που υποδεικνύουν το έτος έκδοσης του πιστοποιητικού
4. Τρέχον πρότυπο
5. $Π_{Οχι}$: Ονομαστική ισχύς
6. $V_{όνομα}$: Ονομαστική απόδοση
7. $CO_{όνομα}$ CO2 σε 13% O_2
8. $NOx_{όνομα}$: Nox σε 13% O2
9. $OGC_{όνομα}$: OGC σε 13% O2
10. $MM_{όνομα}$ Σκόνη σε 13% O2
11. $π_{Οχι}$: Έλξη καπνοδόχου
12. E,f: Τάση τροφοδοσίας και συχνότητα
13. $Δ_{μέγιστο}$ Μέγιστη απορροφούμενη ηλεκτρική ισχύς
14. $ρε_{Ρ}$: Απόσταση ασφαλείας πίσω
15. $ρε_{ΓΓ}$ Απόσταση ασφαλείας στην αριστερή πλευρά
16. $ρε_{SD}$ Απόσταση ασφαλείας στη δεξιά πλευρά
17. $ρε_{ντο}$ Απόσταση ασφαλείας οροφής
18. $ρε_{π}$: Απόσταση ασφαλείας μπροστά
19. Τύπος: Ταξινόμηση συσκευής
20. $ρε_{φά}$: Έδαφος μπροστά
21. $ρε_{μεγάλο}$: Ζώνη πλευρικής ακτινοβολίας
22. $ρε_{σι}$: Παρακάτω
23. Συνιστώμενο καύσιμο
24. Εσωτερικός κώδικας ιχνηλασιμότητας

Δηλωμένα χαρακτηριστικά προϊόντος

Ευρωπαϊκό(α) πρότυπο(α)	EN13240	√	EN16510		DIN+		
	EN13229	√	Ecodesign	√	Μπιμς		
Ταξινόμηση συσκευών						Είδος	B
Ενεργειακή απόδοση (ονομαστική)						77,0	%
Εποχιακή απόδοση (Ηs)						67,0	%
Ο Δείκτης Ενεργειακής Απόδοσης EEI						102	
Ενεργειακή ετικέτα						A	
Καύσιμα						χεία καταγραφ	
Συνιστώμενο μήκος κορμού - Μέγιστο δυνατό μήκος						250-400	mm
Μέση κατανάλωση καυσίμου						2,5	kg/u
Επιτρεπόμενο φορτίο ξύλου						2,8	kg/u
Διάστημα μεταξύ φορτώσεων καυσίμου						1 ώρα	
Ρυθμός ροής μάζας καυσαερίων						7,77	g/s
Ονομαστική ισχύς (Pnon)						8,0	kW
Ονομαστική ισχύς του εναλλάκτη (PWnom)						---	kW
Μέγιστη πίεση νερού λειτουργίας (pw)						---	bar
Θερμοκρασία καυσαερίων στην ονομαστική ισχύ στο ακροφύσιο (Tsnom)						388	°C
Ένταση καπνοδόχου (pnom)						12	Pa
Κατηγορία θερμοκρασίας						T450	
Σύνδεση με συλλογική καμινάδα						Οχι	
Σκόνη O2 = 13% (PMnom)						30	mg/Nm^3
Εκπεμπόμενα υπολείμματα καύσης (CO σε υπολείμματα καύσης για O2 = 13%) (COnom)						0,08	%
						1000	mg/Nm^3
OGC O2 = 13% (OGCnom)						100	mg/Nm^3
NOx O2 = 13% (NOxnom)						160	mg/Nm^3
Αυτόματη ρύθμιση καύσης						---	
Κατανάλωση ηλεκτρικής ενέργειας (W)						---	W
Διακοπτόμενη λειτουργία (Inter) / Συνεχής λειτουργία (Cont)						Ενταφιάζω	

Βασικά τεχνικά δεδομένα

Κύριες διαστάσεις	Ύψος (Υ)	692	mm
	Πλάτος (Π)	560	mm
	Βάθος (Μ)	463	mm
Διαστάσεις πόρτας (τζακιού)	Ύψος (Υ)	430	mm
	Πλάτος (Π)	425	mm
Ύψος πίσω (πλευρικού) άξονα εξόδου		---	mm
Διάμετρος της καμινάδας $d_{στόμιο}$		150	mm
Διάμετρος της κεντρικής εισόδου αέρα		---	mm
Βάρος		99	kg
Τμήμα εισόδου αέρα μεταφοράς		---	cm²
Τμήμα εξόδου αέρα μεταφοράς		---	cm²

Προστασία δαπέδου: Η συσκευή δεν πρέπει να τοποθετείται απευθείας σε δάπεδο κατασκευασμένο από εύφλεκτα υλικά ή υλικά που φθείρονται υπό την επίδραση της θερμότητας. Σε αυτή την περίπτωση, τοποθετήστε τη συσκευή σε μια πλάκα από σκυρόδεμα πλάτους 100 cm, μήκους 100 cm, πάχους 45 mm, καλυμμένη με ανακλαστική επιφάνεια στο πλάι της συσκευής (μεταλλική πλάκα όπως ανοξείδωτο ατσάλι ή γυαλιστερή κεραμική επιφάνεια), τοποθετώντας τη συσκευή στο κέντρο αυτής της πλάκας. Ελάχιστη απόσταση που πρέπει να τηρείται από τα παρακείμενα εύφλεκτα υλικά. Εάν τα παρακείμενα τοιχώματα είναι κατασκευασμένα από άκαυστα υλικά και δεν φθείρονται υπό την επίδραση της θερμότητας (η θερμοκρασία του τοίχου μπορεί να φτάσει τους 200 °C), αυτές οι διαστάσεις μπορούν να μειωθούν στα 15 cm.

Απόσταση από εύφλεκτα υλικά	**Σημείωμα**		
Πίσω (d_R)		800	mm
Πριν (d_P)		1200	mm
Μπροστά (σε σχέση με το έδαφος) (d_F)		1500	mm
Πλευρική (d_{SD})		800	mm
Πλευρική (d_{SG})		800	mm
Οροφή (d_C)		750	mm
Πλευρική ακτινοβολία (d_L)		1500	mm
Παρακάτω (d_B)	Χρήση πλάκας από σκυρόδεμα πάχους 1000 x 1000 x πάχος 45 (σε χιλ)	0	mm

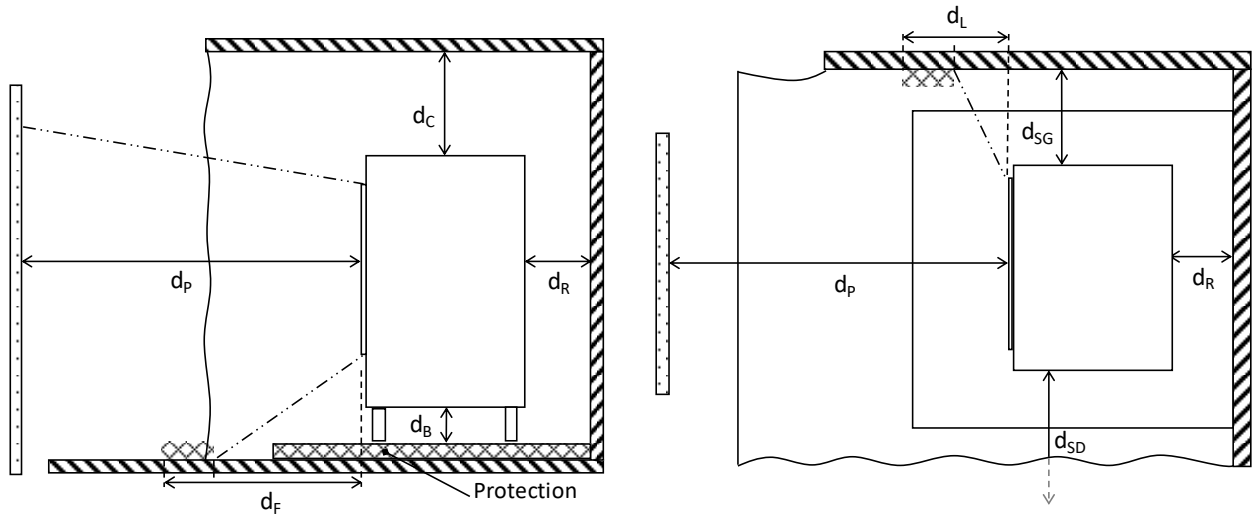

2. Τεχνικό διάγραμμα

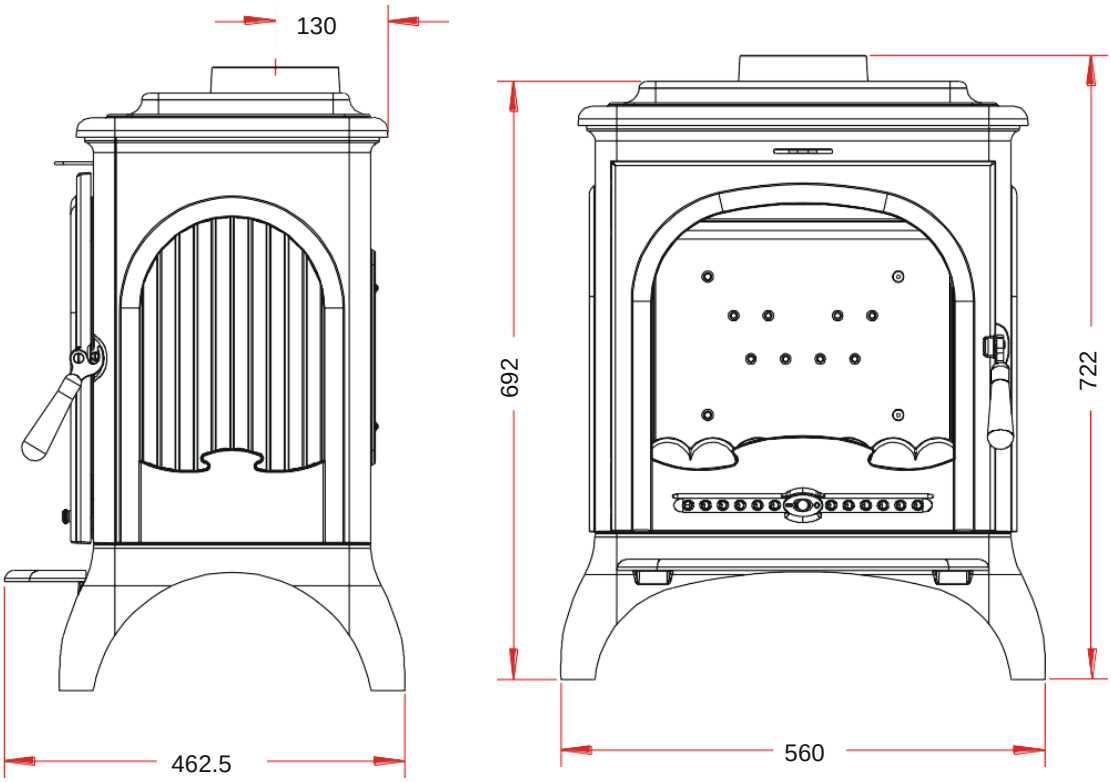

Προδιαγραφές κατασκευής :

Θάλαμος καύσης	Με σύστημα για μετά την καύση	
Διαστάσεις του υαλοπίνακα	h **375** mm	lg **330** mm
Αναγνωριστική πινακίδα	Χαραγμένη κάτω από τον συλλέκτη στάχτης	

3. Τοποθέτηση του εκτροπέα

Ο εκτροπέας πρέπει να τοποθετηθεί πριν τεθεί σε λειτουργία η σόμπα.

4. Αναμμα

Τοποθετήστε στη σκάρα τσαλακωμένο χαρτί (1 έως 2 κομμάτια προσανάμματος) και περίπου 3 kg ξηρό προσάναμμα (πολύ ξηρά μικρά κλαδιά ή λεπτό σχισμένο ξύλο). Ανάψτε το μείγμα ανάφλεξης, κλείστε την θύρα της συσκευής και ανοίξτε πλήρως την παροχή αέρα. Όταν το ξύλο έχει ανάψει καλά, μπορείτε να φορτώσετε τη μονάδα σας και να αρχίσετε να μειώνετε την εισαγωγή αέρα φροντίζοντας:

- η μείωση του αέρα να μην σβήνει τις φλόγες. Αν αυτό συμβαίνει, ξανανοίξετε λίγο περισσότερο από την παροχή αέρα.
- η ανάφλεξη του μείγματος ανάφλεξης να μην γίνεται πολύ έντονη (με φλόγες που φτάνουν κυρίως στην κορυφή του θαλάμου καύσης). Σε αυτή την περίπτωση, μειώστε την εισαγωγή αέρα.

Είναι δυνατόν να αφήσετε την θύρα ανοιχτή για να διευκολύνετε αυτή τη φάση ανάφλεξης, αλλά πάντα διατηρώντας τη συσκευή υπό επιτήρηση.

5. Ρυθμίσεις της σόμπας

a. Λειτουργία σε "ονομαστική ισχύ" και "παρατεταμένη καύση"

Η λειτουργία με «ονομαστική ισχύ» απαιτεί επαναφόρτωση κάθε 30 έως 40 λεπτά της ώρας με μικρές ποσότητες ξύλου. Είναι απαραίτητο να ευνοήσετε αυτόν τον τρόπο λειτουργίας που είναι ιδιαίτερα αποτελεσματικός και με σεβασμό στο περιβάλλον.

Η συσκευή μπορεί επίσης να εξασφαλίσει λειτουργία "παρατεταμένης καύσης" όταν απαιτείται μειωμένη ισχύς και μεγάλη διάρκεια ζωής της μπαταρίας.

b. Ονομαστική ισχύς

Λαμβάνεται:

- Με **φορτίο ξύλου 1,5 έως 2 Kg**, με τη μορφή 2 μισών κορμών σκληρού ξύλου.
- Με αέρα 12 Pa.
- Ηφόρτωση επαναλαμβάνεται κάθε 30 έως 45 λεπτά σε στρώμα με αναμμένα κάρβουνα 3 cm περίπου.
- Ορίζοντας τη ρύθμιση πορείας καύσης στη θέση "ονομαστική ισχύς".

Τυχόν μείωση της δραστηριότητας μπορεί να προκύψει λόγω δυσμενούς εξέλιξης της καύσης, ακατάλληλης γεωμετρίας των κορμών, από τη χρήση σκληρού ή υγρού ξύλου. Αυτά τα φαινόμενα επιβράδυνσης, που δεν είναι ούτε εξαιρετικά ούτε εντελώς προβλέψιμα, έχουν ως αποτέλεσμα τη μείωση του παραπετάσματος της φλόγας (το καύσιμο σχηματίζει θόλο και δεν είναι πλέον σε επαφή με τη θράκα), τη σταδιακή μείωση της παροχής θράκας και την ψύξη της εστίας. Συνοδεύονται από πτώση ισχύος και πτώση απόδοσης.

Για να το αποφύγετε: ανοίξτε προσεκτικά την θύρα της εστίας, αναδιοργανώστε το φορτίο στο στρώμα της θράκας χτυπώντας και μετακινώντας το καύσιμο με ένα σκαλιστήρι, προσέχοντας να μην πέσουν κάρβουνα έξω από την εστία , στη συνέχεια κλείστε την θύρα. Η δραστηριότητα συνεχίζεται αμέσως μετά το κλείσιμο της θύρας.

c. Παρατεταμένη καύση

Λαμβάνεται:

- Τριπλασιάζοντας το φορτίο ξύλου στην ονομαστική ισχύ (δείτε παραπάνω), που αποτελείται από 1 έως 2 κούτσουρα από σκληρό ξύλο μεγάλης διαμέτρου.
- Με αέρα 6 Pa.
- Θέτοντας τη "ρύθμιση πορείας καύσης" στη θέση "παρατεταμένη καύση", αφού διασφαλίσετε και διατηρήσετε το άναμμα του φορτίου.
- Επιτρέποντας τη συνέχιση της καύσης μέχρι να επιτευχθεί μειωμένο στρώμα θράκας, με σκοπό τη διασφάλιση της ανάφλεξης ενός επαναληπτικού φορτίου .

Αυτός ο τρόπος λειτουργίας επιτρέπει τόσο μειωμένη ισχύ όσο και αυτονομία 8 ωρών χωρίς προσθήκη ξύλου.

Όποιος και αν είναι ο επιθυμητός τρόπος λειτουργίας (ονομαστική ισχύς ή παρατεταμένη καύση), βεβαιωθείτε ότι κάθε φορτίο ξύλου ανάβει μόλις εισέρχεται στη συσκευή και ότι διατηρείται η φωτιά. Διαφορετικά, ανοίξτε για λίγο "το κλαπέτο ρύθμισης της πορείας της καύσης" στη θέση «άναμμα" έως ότου επιτευχθεί ικανοποιητική καύση του ξύλου.

Στη φάση καύσης του πτητικού κλάσματος ξύλου , είναι απολύτως απαραίτητο να αποφεύγεται η λειτουργία χωρίς ανάφλεξη με κίνδυνο ισχυρής ρύπανσης της συσκευής και των καπναγωγών και την απελευθέρωση στην ατμόσφαιρα βλαβερών ρύπων για το περιβάλλον και την υγεία.

Χρησιμοποιείτε πάντα το γάντι προστασίας από τη θερμότητα που παρέχεται με τη συσκευή για να χειρίζεστε τα όργανα ρύθμισης που μπορεί να είναι πολύ ζεστά.

d. Κλαπέτο προσαρμογής πορείας καύσης

Το κλαπέτο βρίσκεται στην πρόσοψη, χρησιμοποιείται για τη διαμόρφωση της πορείας καύσης της συσκευής μεταξύ της "ονομαστικής ισχύος" και της "παρατεταμένης καύσης" (κλειστό κλαπέτο).

e. Κλαπέτο ανάμματος

Η ενέργεια στο κλαπέτο ρύθμισης πορείας της καύσης, πέρα από τη θέση "ονομαστικής ισχύος " παρέχει επιπλέον αέρα για το άναμμα. Αυτή η θέση προορίζεται για λειτουργίες ανάμματος και επανεκκίνησης και δεν πρέπει να διατηρείται για περισσότερο από 30 λεπτά, διαφορετικά η συσκευή και το περιβάλλον της μπορεί να υποστούν ζημιά. Η συσκευή πρέπει να παραμένει υπό επιτήρηση καθ 'όλη τη διάρκεια χρήσης αυτής της θέσης.

f. Δευτερεύον κλαπέτο αέρα

Αυτό το κλαπέτο πρέπει να παραμείνει ανοιχτό όσο το δυνατόν περισσότερο για να επιτευχθεί η αποτελεσματική λειτουργία και καθαρή καύση. Η ενέργεια ρύθμισης αυτού του κλαπέτου δεν δικαιολογείται παρά μόνο εάν ο αέρας είναι σε μικρότερη ποσότητα από αυτήν που συνιστάται (βλέπε ανωτέρω). Σε αυτήν την περίπτωση, το εν λόγω κλαπέτο μπορεί να προσαρμοστεί για να επιτευχθεί ικανοποιητική λειτουργία. Μόλις πραγματοποιηθεί αυτή η προσαρμογή, μην χρησιμοποιείτε πλέον αυτό το δευτερεύον κλαπέτο αέρα και χρησιμοποιήστε μόνο το κλαπέτο ρύθμισης πορείας της καύσης για να μεταβάλετε την ισχύ της συσκευής.

6. Πληροφορίες για την ανακύκλωση / το τέλος του κύκλου ζωής του προϊόντος

Ανατρέξτε στις σελίδες "Λεπτομέρειες σε ανάπτυξη" και "Ονοματολογία εξαρτημάτων" για να δείτε τους αριθμούς και τους κωδικούς των διαφόρων εξαρτημάτων που απαρτίζουν το προϊόν.

Στον παρακάτω πίνακα παρατίθενται τα εξαρτήματα της συσκευής και οι ενδείξεις για διαχωρισμό και διάθεση στα κατάλληλα κανάλια ανακύκλωσης/ανάκτησης σύμφωνα με τους ισχύοντες κανονισμούς:

Κωδικός εξαρτήματος που αρχίζει με	Για χρήση με τα
AS, AV, AT **F**	Μέταλλα
AI, AX	Διαστάσεις
AL	ΑΗΗΕ (Απόβλητα ηλεκτρικού και ηλεκτρονικού εξοπλισμού)

Ομοίως, τα απόβλητα συσκευασίας (ξύλο, χαρτόνι, πλαστικό) πρέπει να διαχωρίζονται σύμφωνα με τις διατάξεις που ισχύουν στη χώρα.

Proszę uważnie przeczytać te dodatkowe instrukcje, a także ogólne instrukcje dołączone do urządzenia.

	PODCZAS PRACY WSZYSTKIE POWIERZCHNIE URZĄDZENIA SĄ GORĄCE. **UWAŻAĆ NA OPARZENIA!** NIE INSTALOWAĆ URZĄDZENIA W MIEJSCU O DUŻYM NATĘŻENIU RUCHU.

ZGODNY Z NORMĄ EUROPEJSKĄ

Wszystkie nasze urządzenia są zgodne z obowiązującymi normami i spełniają wymogi bezpieczeństwa. Instalacja naszych urządzeń należy powinna być wykonana przez wykwalifikowany personel zgodnie z jednolitą dokumentacją techniczną. 24.2.2.

SPIS TREŚCI

1. Dane techniczne
2. Schemat techniczny
3. Montaż pieca kominkowego
4. Rozpalanie pieca kominkowego
5. Ustawienia pieca kominkowego
6. Informacje dotyczące recyklingu / końca życia produktu

ZAŁĄCZNIKI

1. Widok rozłożony i lista części zamiennych
2. Rozporządzenie delegowane (UE) 2015/1186, załącznik IV – KARTA DANYCH PRODUKTU

1. Dane techniczne

PL

Tabliczka znamionowa produktu

1. Marka
2. Numer referencyjny produktu
3. Znak zgodności CE i numery wskazujące rok wydania certyfikatu
4. Obecny standard
5. P_{nom} : Moc nominalna
6. η_{nom} : Nominalna wydajność
7. CO_{nom} CO przy 13% O_2
8. NOx_{nom} Nox przy 13% O2
9. OGC_{nor} OGC przy 13% O2
10. PM_{nom} Pył przy 13% O2
11. p_{nom} : Ciąg kominowy
12. E,f : Napięcie zasilania i częstotliwość
13. W_{max} : Maksymalna pochłonięta moc elektryczna
14. d_R : D_R :Bezpieczna odległość z tyłu
15. d_{SG} : Odległość bezpieczeństwa po lewej stronie
16. d_{SD} : Odległość bezpieczeństwa po prawej stronie
17. d_C : Odległość bezpieczeństwa od sufitu
18. d_p : Bezpieczna odległość przed nami
19. Typ: Klasyfikacja urządzeń
20. d_F : Ziemia z przodu
21. d_L : Strefa promieniowania bocznego
22. d_B : Poniżej
23. Zalecane paliwo
24. Wewnętrzny kod śledzenia

Deklarowane cechy produktu

Norma(y) europejska(e)	EN13240	√	EN16510		DIN+			
	EN13229	√	Ecodesign	√	Bimsz			
Klasyfikacja urządzeń						Uprzejmy	B	
Efektywność energetyczna (nom)						77,0	%	
Plon sezonowy (Ηs)						67,0	%	
Wskaźnik efektywności energetycznej EEI						102		
Etykieta energetyczna						A		
Paliwo						Dzienniki		
Zalecana długość kłody - Maksymalna możliwa długość						250-400	mm	
Średnie zużycie paliwa						2,5	kg/u	
Dopuszczalny ładunek drewna						2,8	kg/u	
Odstęp między załadunkami paliwa						1 godzina		
Przepływ masowy oparów						7,77	g/s	
Moc znamionowa (Pnon)						8,0	kW	
Moc nominalna wymiennika (PWnom)						---	kW	
Maksymalne ciśnienie robocze wody (pw)						---	bar	
Temperatura spalin przy mocy nominalnej na dyszy (Tsnom)						388	°C	
Ciąg kominowy (pnom)						12	Pa	
Klasa temperaturowa						T450		
Podłączenie do komina zbiorczego						NIE		
Pył O2 = 13% (PMnom)						30	mg/Nm^3	
Emitowane pozostałości spalania (CO w pozostałościach spalania dla O2 = 13%) (COnom)						0,08	%	
						1000	mg/Nm^3	
OGC O2 = 13% (OGCnom)						100	mg/Nm^3	
NOx O2 = 13% (NOxnom)						160	mg/Nm^3	
Automatyczna regulacja spalania						---		
Zużycie energii elektrycznej (W)						---	W	
Praca przerywana (Inter) / Praca ciągła (Cont)						Pochować		

Podstawowe dane techniczne

Główne wymiary	Wysokość (H)	692	mm
	Szerokość (szer.)	560	mm
	Głębokość (L)	463	mm
Wymiary drzwi (kominka)	Wysokość (H)	430	mm
	Szerokość (szer.)	425	mm
Wysokość osi wylotowej tylnej (bocznej)		---	mm
Średnica przewodu kominowego d_{dysza}		150	mm
Średnica centralnego wlotu powietrza		---	mm
Waga		99	kg
Sekcja wlotu powietrza konwekcyjnego		---	cm²
Sekcja wylotu powietrza konwekcyjnego		---	cm²

Ochrona podłogi: Urządzenia nie wolno umieszczać bezpośrednio na podłodze wykonanej z materiałów palnych lub materiałów, które ulegają degradacji pod wpływem ciepła. W takim przypadku należy umieścić urządzenie na płycie betonowej o szerokości 100 cm, długości 100 cm i grubości 45 mm pokrytej odblaskową powierzchnią po stronie urządzenia (płyta metalowa, np. ze stali nierdzewnej lub błyszcząca powierzchnia ceramiczna), a urządzenie należy umieścić w środku tej płyty. Minimalna odległość, jaką należy zachować od sąsiednich materiałów palnych. Jeśli sąsiednie ściany są wykonane z materiałów niepalnych i nie ulegają degradacji pod wpływem ciepła (temperatura ściany może osiągnąć 200 °C), wymiary te można zmniejszyć do 15 cm

Odległość od materiałów palnych	**Notatka**		
Powrót (d_R)		800	mm
Przed (d_P)		1200	mm
Przód (względem podłoża) (d_F)		1500	mm
Boczny (d_{SD})		800	mm
Boczny (d_{SG})		800	mm
Sufit (d_C)		750	mm
Promieniowanie boczne (d_L)		1500	mm
Poniżej (d_B)	Zastosowanie płyty betonowej o wymiarach 1000 x 1000 x 45 mm grubości (w mm)	0	mm

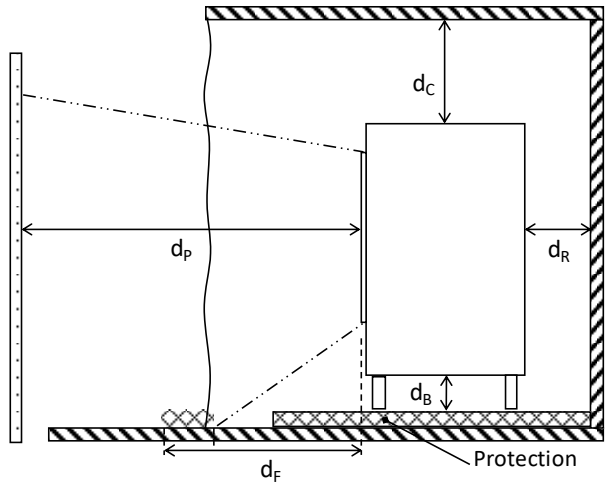

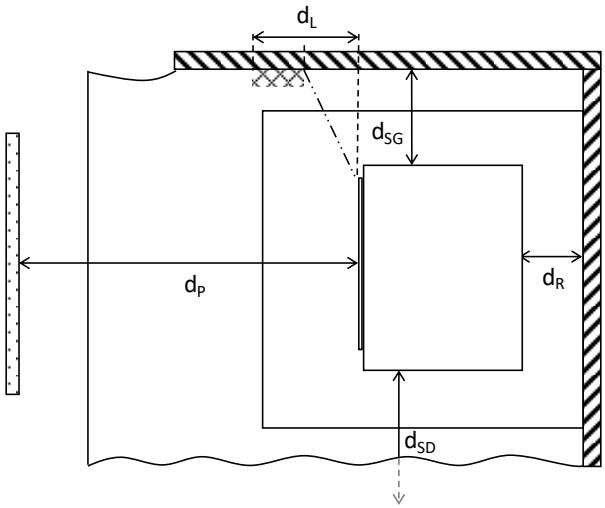

2. Schemat techniczny

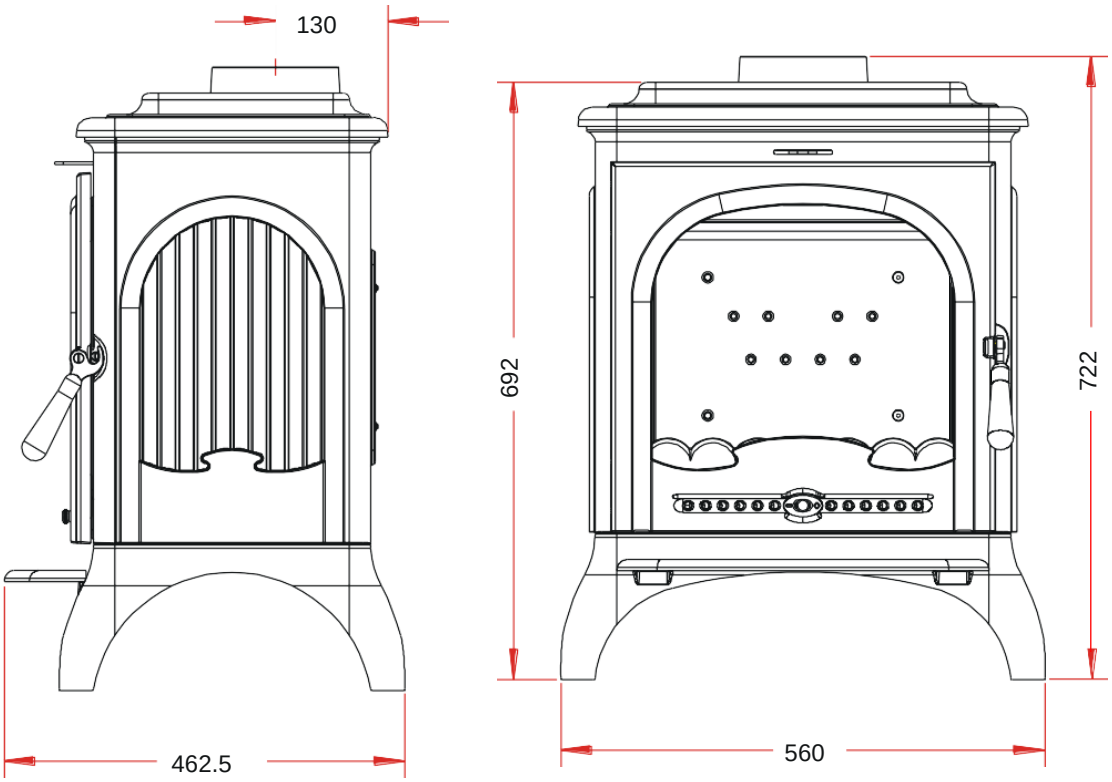

Cechy konstrukcyjne :

Komora spalania	Z systemem wtórnego spalania	
Wymiary szyby	h **375** mm	lg **330** mm
Tabliczka znamionowa	Wygrawerowana pod popielnikiem	

3. Montaż deflektora

Deflektor musi być zamontowany przed uruchomieniem pieca kominkowego.

4. Rozpalanie

Na ruszcie umieścić zmięty papier (lub 1-2 sztuki podpałki) i około 3 kg suchej rozpałki (małe suche gałęzie lub drobno rozłupane drewno). Zapalić wkład rozpalający, zamknąć drzwi urządzenia i całkowicie otworzyć dopływ powietrza. Gdy drewno jest dobrze rozpalone, można załadować urządzenie i zacząć zmniejszać dopływ powietrza, upewniając się:

- że zmniejszenie ilości powietrza nie powoduje zaduszenia płomienia. W takim przypadku należy ponownie otworzyć dopływ powietrza na nieco dłużej.
- że załadunek nie pali się zbyt intensywny (płomienie sięgające górnej części komory spalania). W takim przypadku należy zmniejszyć dopływ powietrza.

Możliwe jest pozostawienie uchylonych drzwi, aby ułatwić tę fazę zapłonu, ale zawsze należy nadzorować urządzenie.

5. Ustawienia pieca kominkowego

a. Praca na „mocy znamionowej” i „wydłużonym spalaniu”

Praca na „mocy znamionowej” wymaga dokładania co 30 do 45 minut niewielkich ilości drewna. Jest to szczególnie wydajny i przyjazny dla środowiska sposób pracy.

Urządzenie może również pracować w trybie „wydłużone spalanie”, gdy wymagana jest niska moc i długa praca.

b. Moc nominalna

Uzyskuje się:

- **1,5 do 2 kg ładunkiem drewna**, w postaci 2 pół-polan drewna twardego.
- Z ciągiem 12 Pa.
- Odnawianym ładunkiem co 30 do 45 minut na podłożu z żaru o grubości około 3 cm.
- Poprzez ustawienie regulacji mocy wyjściowej w pozycji „moc nominalna”.

Spadek aktywności może nastąpić z powodu niekorzystnego procesu spalania, nieodpowiedniej geometrii polan lub zastosowania twardego lub wilgotnego drewna. Te spowalniające zjawiska, które nie są ani wyjątkowe, ani całkowicie przewidywalne, skutkują zmniejszeniem kurtyny płomienia (paliwo tworzy czaszę i nie ma już kontaktu z żarem), stopniowym zmniejszeniem zapasu żaru i ochłodzeniem ognia. Towarzyszy temu spadek mocy i wydajności.

Aby tego uniknąć, należy ostrożnie otworzyć drzwiczki paleniska, przełożyć ładunek na łoże żaru poprzez szturchanie i popychanie pogrzebaczem, uważając, aby nie wyrzucić żaru poza palenisko, a następnie zamknąć drzwiczki. Praca wznawia się natychmiast po zamknięciu drzwiczek.

c. Wydłużone spalanie

Uzyskuje się:

- Poprzez potrojenie ładunku drewnem o mocy nominalnej (patrz wyżej), składającego się z 1 do 2 całych polan twardego drewna o dużej średnicy.
- Z ciągiem 6 Pa.
- Poprzez ustawienie „regulacji szybkości spalania” w pozycji „wydłużone spalanie”, po zapewnieniu i utrzymaniu zapłonu ładunku.
- Poprzez umożliwienie kontynuowania spalania do momentu uzyskania zredukowanego łoża żaru, mającego zapewnić płomień ładunku wznowieniowego.

Ten tryb pracy zapewnia zarówno zmniejszoną moc, jak i 8 godzin pracy bez konieczności uzupełnienia wkładu.

Niezależnie od pożądanego trybu pracy (moc znamionowa lub wydłużone spalanie) należy upewnić się, że każdy ładunek drewna zapali się zaraz po włożeniu do urządzenia i że płomień będzie utrzymany. Jeśli tak się nie stanie, należy ponownie otworzyć na kilka chwil „przepustnicę szybkości spalania” do położenia „rozpalanie”, aż drewno prawidłowo się rozpali.

Podczas fazy spalania lotnej frakcji drewna należy bezwzględnie unikać pracy bez płomienia, w przeciwnym razie urządzenie i przewód kominowy ulegną silnemu zabrudzeniu, a do atmosfery przedostaną się szkodliwe spaliny.

Do obsługi elementów regulacyjnych, które mogą być bardzo gorące, należy zawsze używać rękawicy żaroodpornej dołączonej do urządzenia.

d. Przepustnica szybkości spalania

Umieszczona na przednim panelu przepustnica służy do regulowania pracy urządzenia pomiędzy „moc nominalna” a „wydłużone spalanie” (przepustnica zamknięta).

e. Przepustnica rozpalania

Poprzez przestawienie przepustnicy szybkości spalania poza pozycję „moc nominalna” można dostarczyć dodatkowe powietrze do rozpalania. Pozycja ta jest zarezerwowana dla operacji rozpalania i wznawiania płomienia i nie może być utrzymywana przez dłużej niż 30 minut, w przeciwnym razie urządzenie i jego otoczenie mogą zostać uszkodzone. Urządzenie musi być pod nadzorem przez cały czas użytkowania w tej pozycji.

f. Przepustnica powietrza wtórnego

Przepustnica ta musi być utrzymywana w pełni otwarta dla efektywnej pracy i czystego spalania. Przestawienie ustawienia tej przepustnicy jest uzasadnione tylko wtedy, gdy ciąg jest wyższy lub niższy od zalecanego (patrz wyżej). W takim przypadku można wyregulować tę przepustnicę, aby uzyskać zadowalającą pracę. Po dokonaniu tej regulacji nie należy używać przepustnicy powietrza wtórnego, a do zmiany wydajności urządzenia używać jedynie przepustnicy szybkości spalania.

6. Informacje dotyczące recyklingu / końca życia produktu

Na stronach „Rysunek eksplozyjny” i „Lista części” znajdują się numery i oznaczenia poszczególnych części składających się na produkt.

W poniższej tabeli wyszczególniono elementy urządzenia oraz wskazania dotyczące segregacji i utylizacji w odpowiednich punktach recyklingu/odzysku zgodnie z obowiązującymi przepisami:

Numer części zaczynający się od	Do usuwania z
AS, AV, AT **F**	Metale
AI, AX	Odpady wielkogabarytowe
AL	WEEE (zużyty sprzęt elektryczny i elektroniczny)

Podobnie odpady opakowaniowe (drewno, tektura, tworzywa sztuczne) muszą być sortowane zgodnie z przepisami obowiązującymi w danym kraju.

ANNEXES

Vue éclatée et nomenclature des pièces détachées

Pour avoir accès à toutes les vues éclatées et les pièces détachées allez sur le site https://pieces-detachees.invicta-group.fr/.

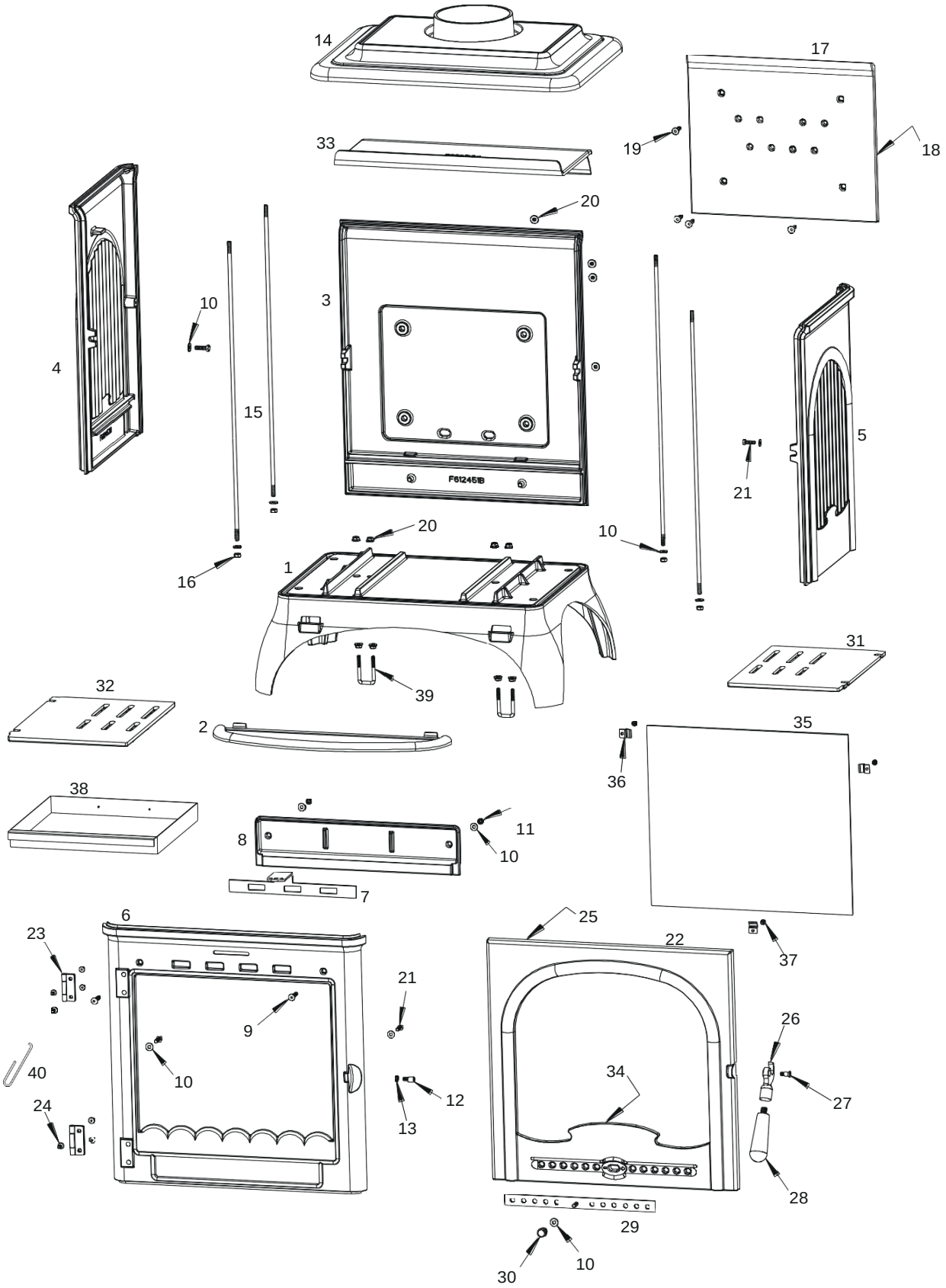

Repère	Nbr	Désignation	Référence
1	1	Socle	F612450B
2	1	Bavette	F610262B
3	1	Fond	F612451B
4	1	Côté gauche	F612452U
5	1	Côté droit	F612453U
6	1	Façade	F612454U
7	1	Registre d'air secondaire	AT610111A
8	1	Guide d'air	F612455B
9	2	Vis tête fraisée de 6x30	AV8636300
10	11	Rondelle de 6	AV4100060
11	2	Ecrou de 6	AV7100060
12	1	Excentrique de réglage fermeture	AS700253B
13	1	Ecrou bas de 6	AV7130060
14	1	Dessus	F612456U
15	4	Tirant de 6x510	AS610205A
16	4	Ecrou frein de 6	AV7040060
17	1	Taque	F612458B
18	1	Joint Ø8 longueur 1.106 mètre	AI303008
19	4	Vis tête fraisée de 6x25	AV8636250
20	12	Ecrou embase de 6	AV7220060
21	4	Vis tête hexagonale de 6x20	AV8406200
22	1	Porte	F612457U
23	2	Charnière de porte	AS610184B
24	8	Vis tête fraisée de 5x10	AV8635100
25	1	Joint Ø8 longueur 1.852 mètre	AI303008
26	1	Loquet de porte	F610553U
27	1	Vis de fixation du loquet	AS800251B
28	1	Poignée de loquet	AV2050101
29	1	Registre d'air primaire	AT49525
30	1	Bouton de réglage d'air	AV1113401
31	1	Grille droite	F612460B
32	1	Grille gauche	F612461B
33	1	Déflecteur	F612459B
34	1	Joint de 7x3 longueur 1.36 mètre	AI010080
35	1	Vitre	AX606160A
36	3	Attache de vitre	AS700180A
37	3	Vis de fixation de la vitre	AV8644067
38	1	Tiroir cendrier	AT610201B
39	2	Etrier passe sangle	AS610311A
40	1	Main froide	AS800255

Règlement délégué (UE) 2015/1186, Annexe IV - FICHE PRODUIT *Commission delegated regulation (EU) 2015/1186, Annex IV - Product fiche*	
Marque Commerciale. *Trade mark.*	INVICTA
Référence. *Identifier.*	P619254
Classe d'efficacité énergétique. *Energy efficiency class.*	A
Puissance thermique directe. *Direct heat output.*	8 kW
Puissance thermique indirecte. *Indirect heat output.*	-- kW
Indice d'efficacité énergétique (IEE). *Energy Efficiency Index (EEI).*	102
Rendement utile à la puissance thermique nominale. *Useful efficiency at nominal heat output.*	77,0 %
Précautions particulières qui doivent être prises lors du montage, de l'installation ou de l'entretien du dispositif de chauffage décentralisé.	• **Le Montage, l'installation et l'entretien doivent être réalisés par un professionnel qualifié.** • **Respecter les distances de sécurité préconisées.** • **Pour assurer le fonctionnement convenable de l'appareil, l'installation doit avoir :** ▪ **Une alimentation en air frais dédié à la combustion.** ▪ **Une évacuation des produits de combustion.** • **L'appareil et l'installation doivent être entretenus régulièrement.** • **Toutes les surfaces de l'appareil sont chaudes : Attention aux brûlures !!!** ▪ **Si nécessaire, installer une protection autour de l'appareil pour empêcher tout contact.** • **N'utiliser que le combustible recommandé.** • **Lire les manuels d'instructions fournis avec le produit.**
Specific precautions that shall be taken when assembling, installing or maintaining the local space heater.	• *The Assembly, the installation and the maintenance must be realized by a qualified professional.* • *Respect the recommended safe distances.* • *To Insure the proper functioning of the stove, the installation must have :* ▪ *The supply of fresh air necessary for the combustion.* ▪ *The evacuation of combustion products.* • *The stove and the installation must be periodic maintained.* • *All the surfaces of the stove are hot : Be careful to burns !!!* ▪ *If necessary, install a protection all around the stove to prevent any contact.* • *Use only the fuels recommanded.* • *Read the instructions manuels supplied with the stove.*